PERFORMANCE
MEETS PRECISION

CHIRON Group

Bearbeitung von der Stange
Neue Impulse für die Produktion
CHIRON Baureihe MT 715

Gerhard Ulmer

Vertriebsbereichsleiter
Branchen/Industries

chiron
MT 715
two+

CHIRON Group

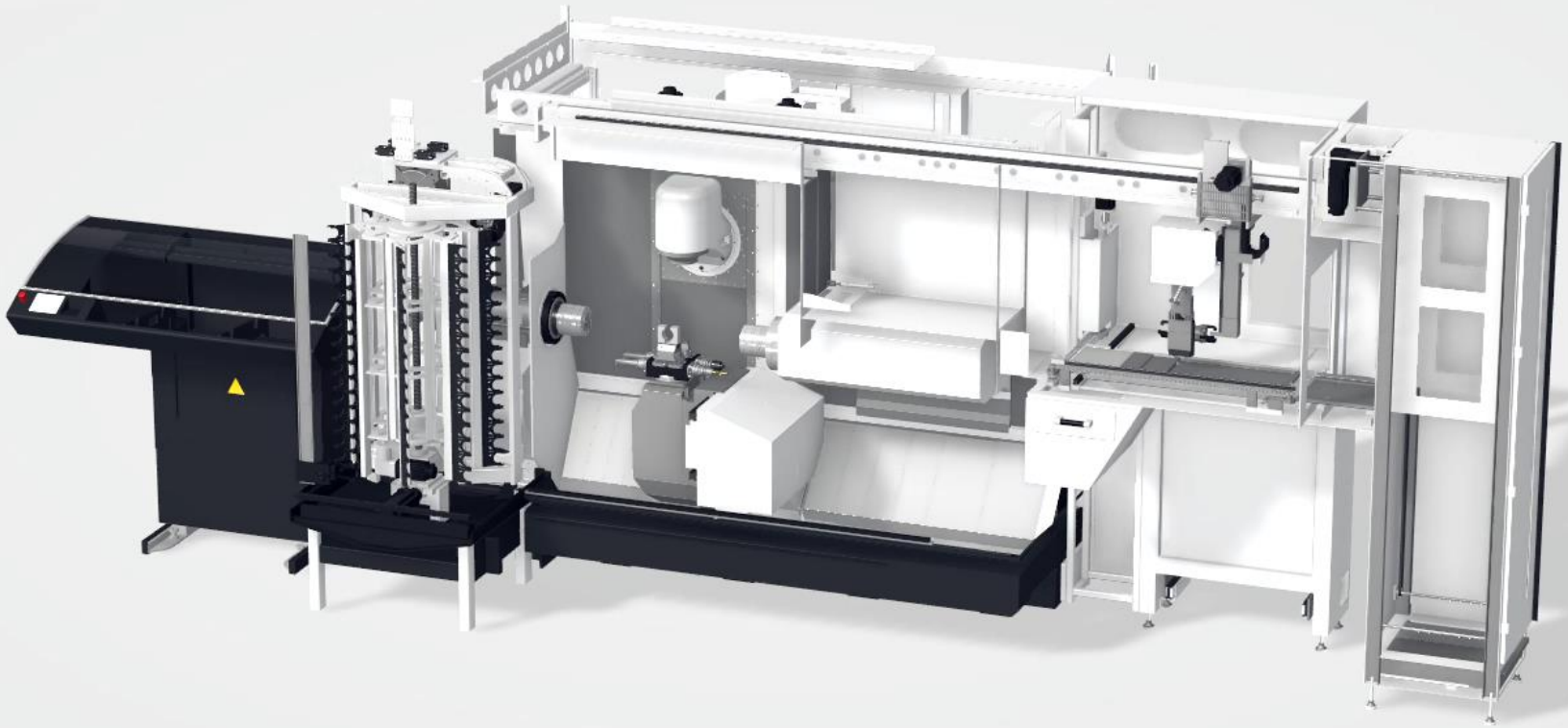

CHIRON Group

Eine gute Idee zur falschen Zeit

Frühzeitige Erkennung von Trends und Marktverschiebungen

Welche Erwartungen hat der Kunde an das Produktionssystem?

CHIRON Group

1

Aufgrund steigender Bauteilqualität eine hohe Präzision an den Bearbeitungsprozess

CHIRON Group

2

Aufgrund volatiler Märkte eine hohe Anforderung an Flexibilität

Führungsbuchse

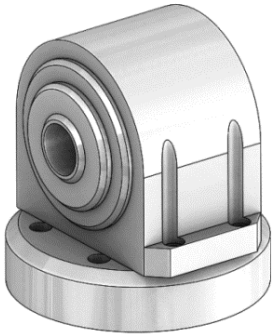

Lünette

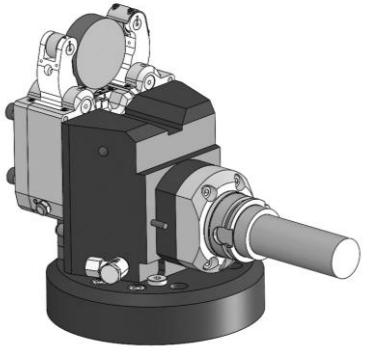

Werkzeugrevolver

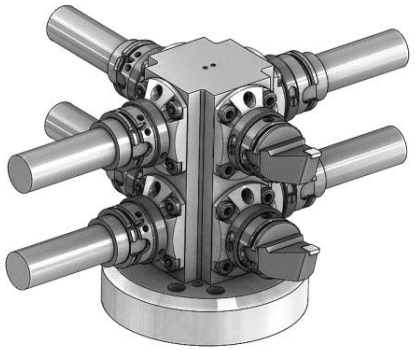

CHIRON Group

2

Aufgrund volatiler Märkte eine hohe Anforderung an Flexibilität

Führungsbuchse

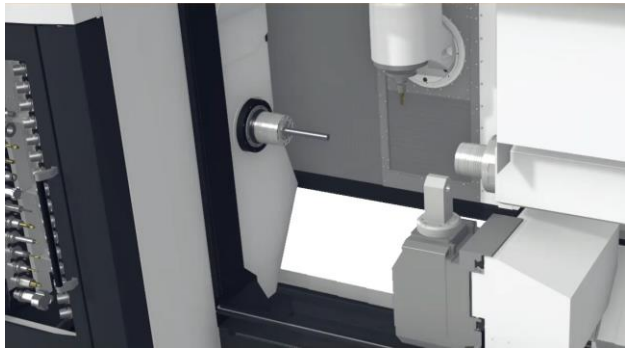

Werkzeugrevolver

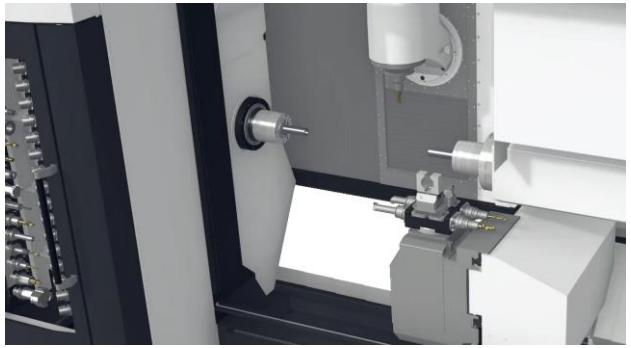

Lünette

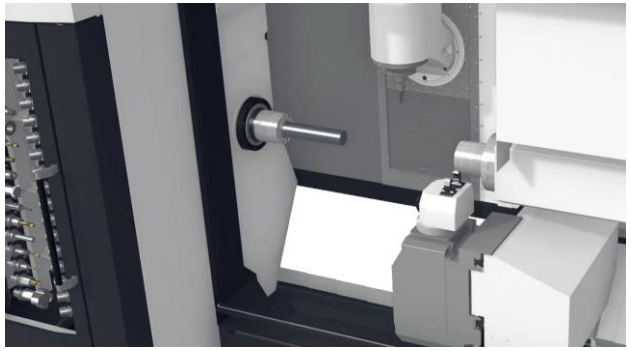

Trends im Maschinenbau

2

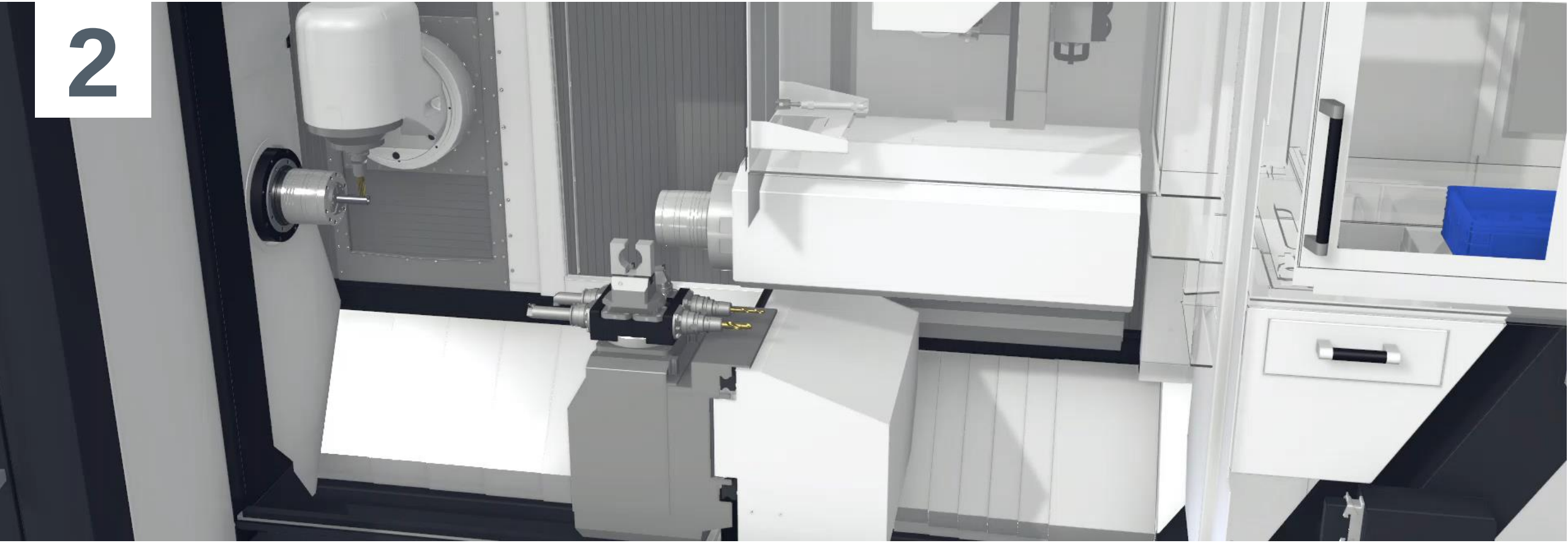

CHIRON Group

3

Aufgrund steigendem Wettbewerbsdruck eine hohe Produktivität

Linearachsen	Verfahrwege X-Y-Z max.	mm	1.000-210-480
	Eilgänge X-Y-Z max.	m/min	60-40-60
	Beschleunigung X-Y-Z max.	m/s^2	10-10-10
Werkzeugmagazin	Werkzeuganzahl	St	64/128/176
	Span-zu-Span-Zeit ab	s	3,5
Obere Bearbeitungseinheit	Drehzahl max.	min^{-1}	20.000
	Drehmoment	Nm	90

CHIRON Group

3

Aufgrund steigendem Wettbewerbsdruck eine hohe Produktivität

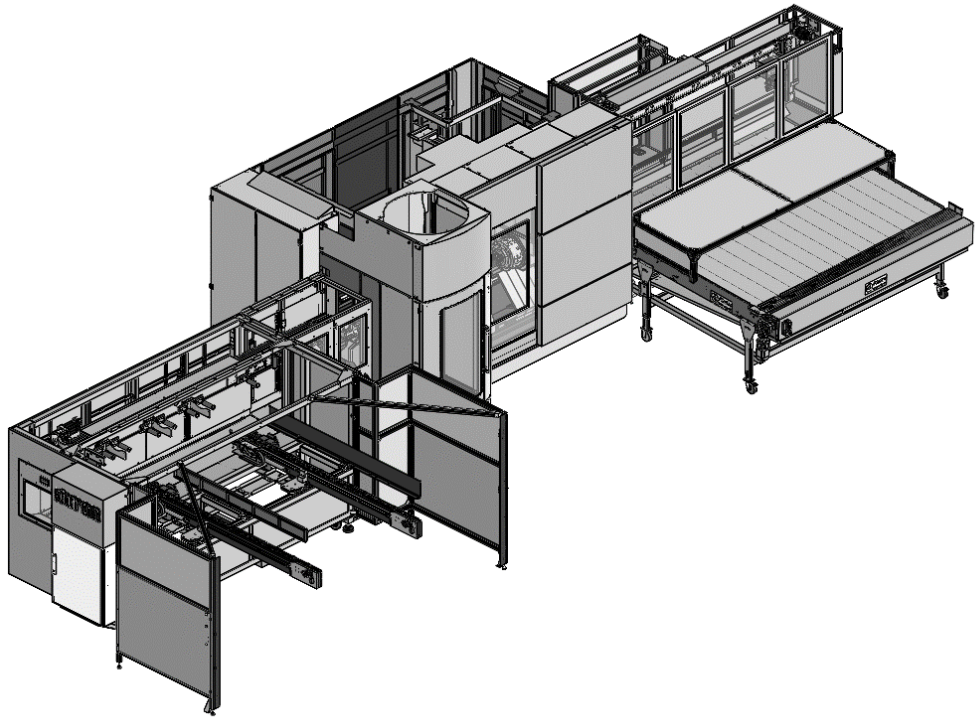

Fräsen und Drehen ab Stange oder Futterteile

- Durchlass: Ø 65 mm
- Bearbeitungslänge: 1.000 mm
- Drehzahl: 4.800 min^{-1}
- Drehmoment: 200 Nm
- Klemmung: 800 Nm

Fräsen ab Stange oder Profil

- Durchlass: Ø 210 mm
  150x150 mm
- Bearbeitungslänge: 1.000 mm
- Drehzahl: 60 min^{-1}
- Drehmoment: 1.600 Nm

CHIRON Group

3

Aufgrund steigendem Wettbewerbsdruck eine hohe Produktivität

Bedienbarkeit

Wartungsfreundlichkeit

TCO / Service

07461 940-5555

service.chiron@chiron-group.com

Eingang der Störmeldung bis 10:00 Uhr

Service & Ersatzteile

Noch am selben Tag

- Nutzen Sie Ihre Erfahrung, Ihr Know-how
- Suchen Sie einen Zugang zu Informationen und einer langfristigen Partnerschaft
- Scheuen Sie sich nicht vor Investitionen zum Ausbau Ihrer Geschäfte und schaffen Sie so einen **Wettbewerbsvorteil**

Arbeiten Sie mit uns

Die CHIRON Group SE
Ihr Weltmarktführer im Werkzeugmaschinen Markt

PERFORMANCE
MEETS PRECISION
CHIRON Group
Vielen Dank
Thanks a lot
Teşekkür ederim
谢 谢
Grazie mille
Muchas gracias
Merci beaucoup
Puno hvala
बहुत धन्यवाद
Mnohokrát děkujeme
Bardzo dziękuję
CG
chiron
STAMA
cms
FACTORY5
Greidenweis
HSTec