MAV INNOVATIONSFORUM 2023

BASIC – PERFORMANCE – EXPERT

IMMER DIE RICHTIGE LÖSUNG FÜR STATORBOHRUNGEN

MAV INNOVATIONSFORUM 2023

GLOBAL LIGHT VEHICLE FORECAST

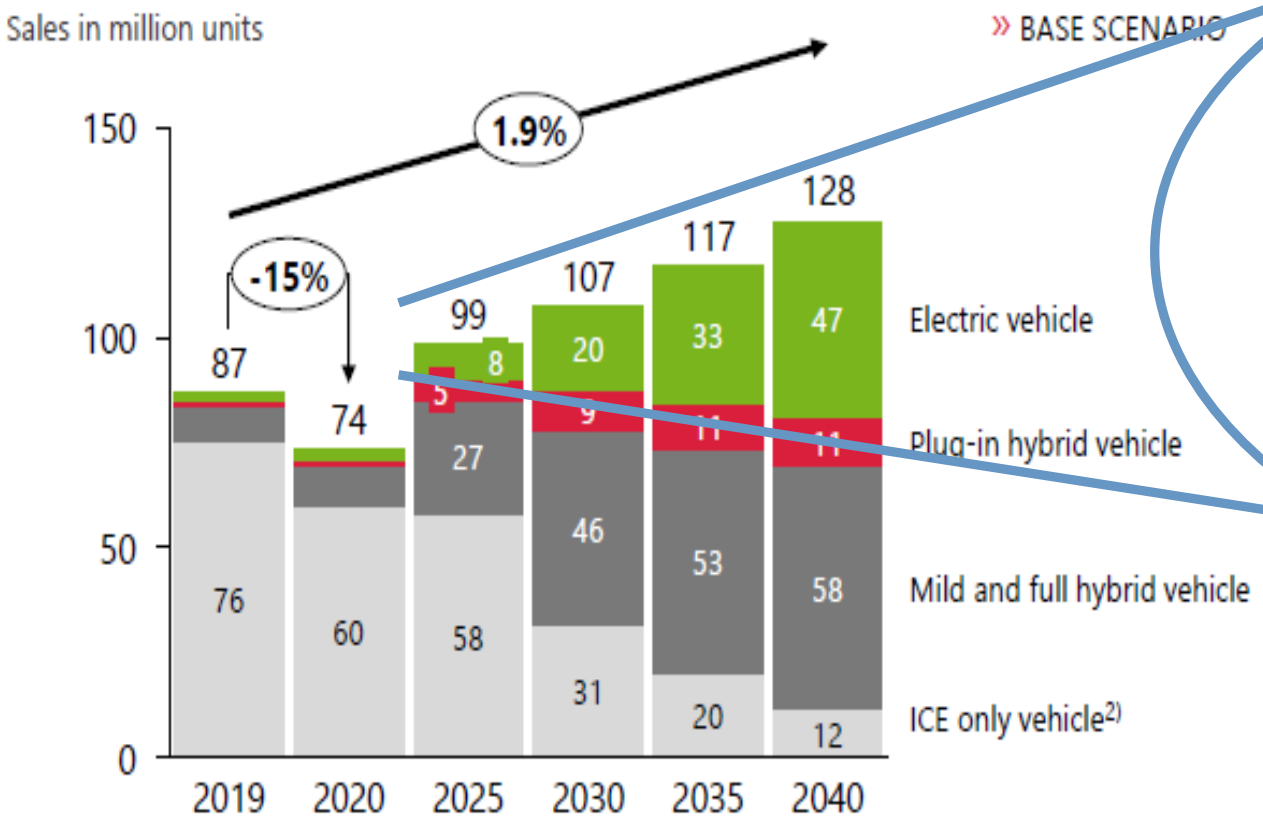

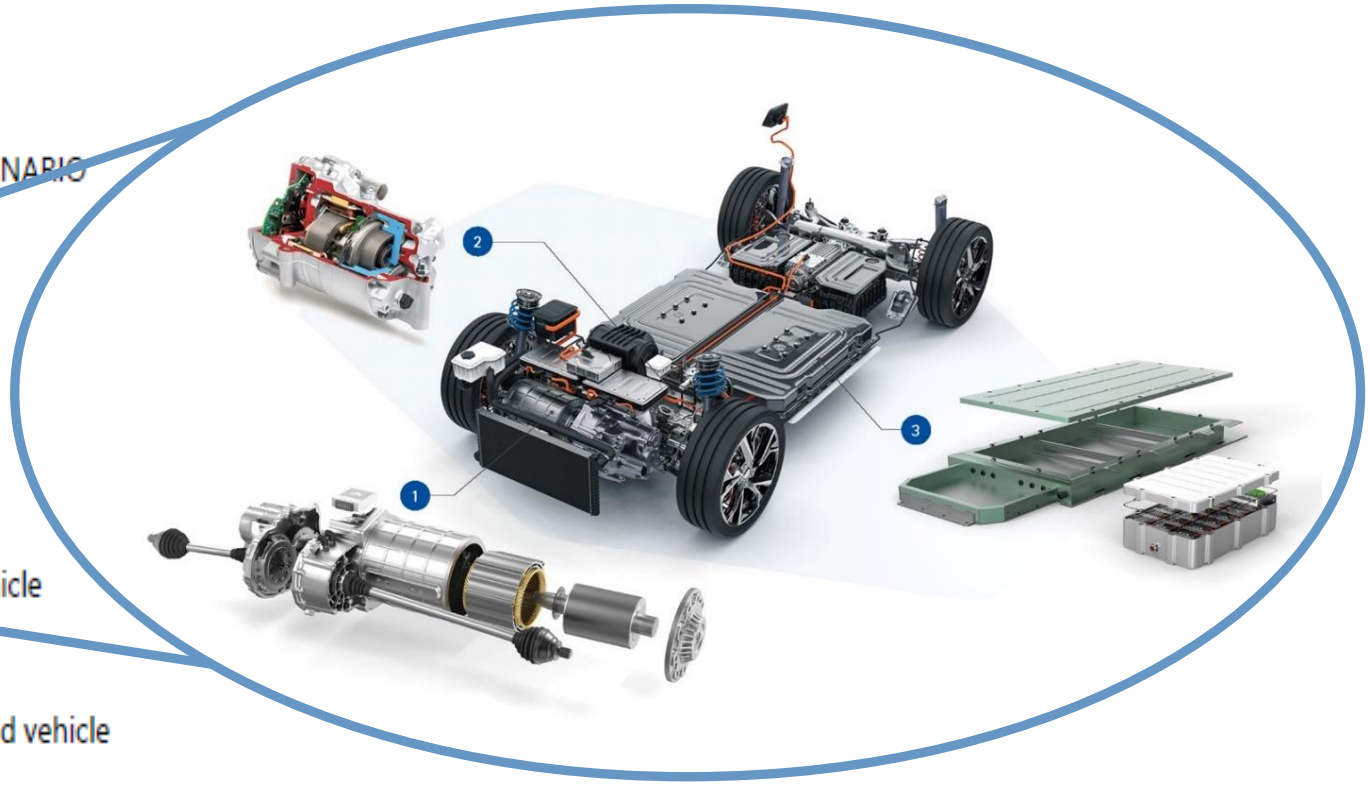

Global light vehicle forecast

Source: Study FEV / VDMA

MAV INNOVATIONSFORUM 2023

TREIBER DER ELEKTRIFIZIERUNG

NACHHALTIGKEIT

GESELLSCHAFT

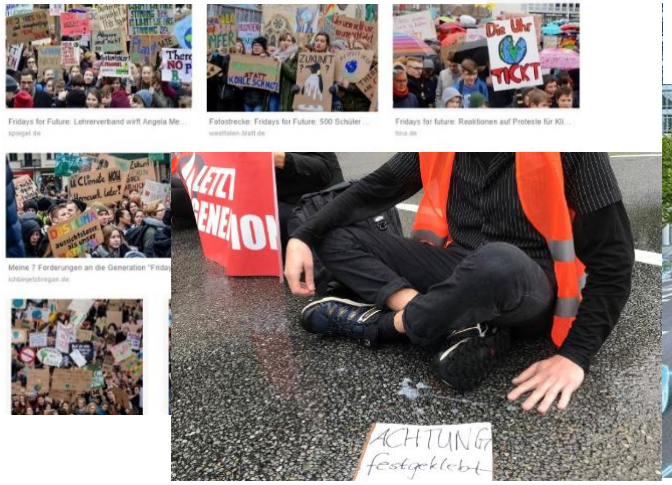

Mobilität ➔ CASE

INFRASTRUKTUR

MAV INNOVATIONSFORUM 2023

ÜBERBLICK SYSTEME UND KOMPONENTEN

WAS IST NEU?

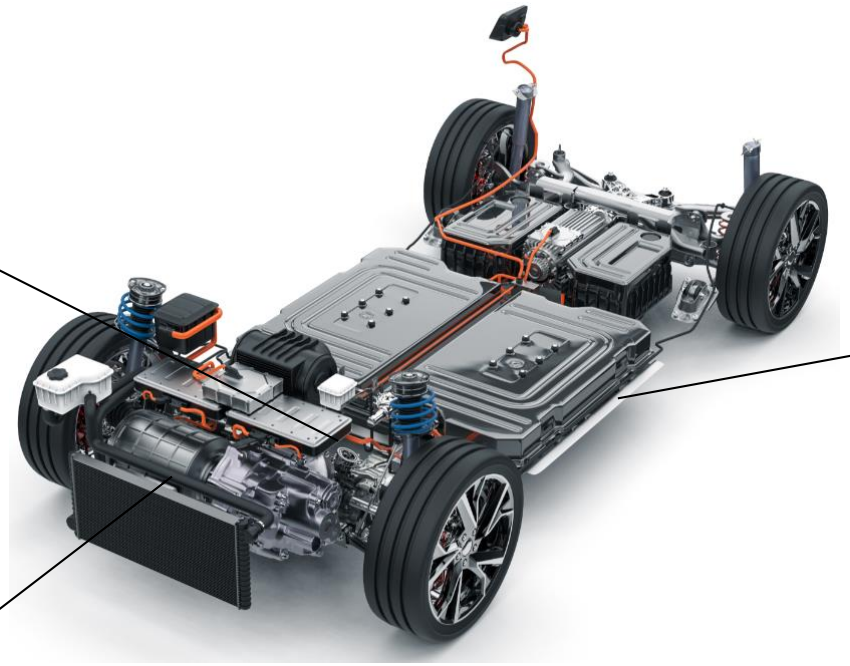

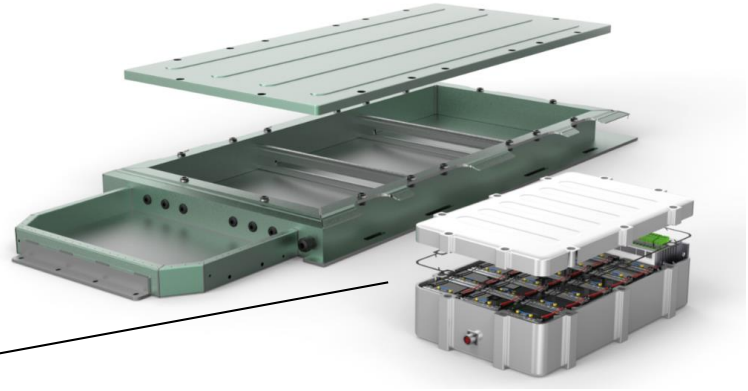

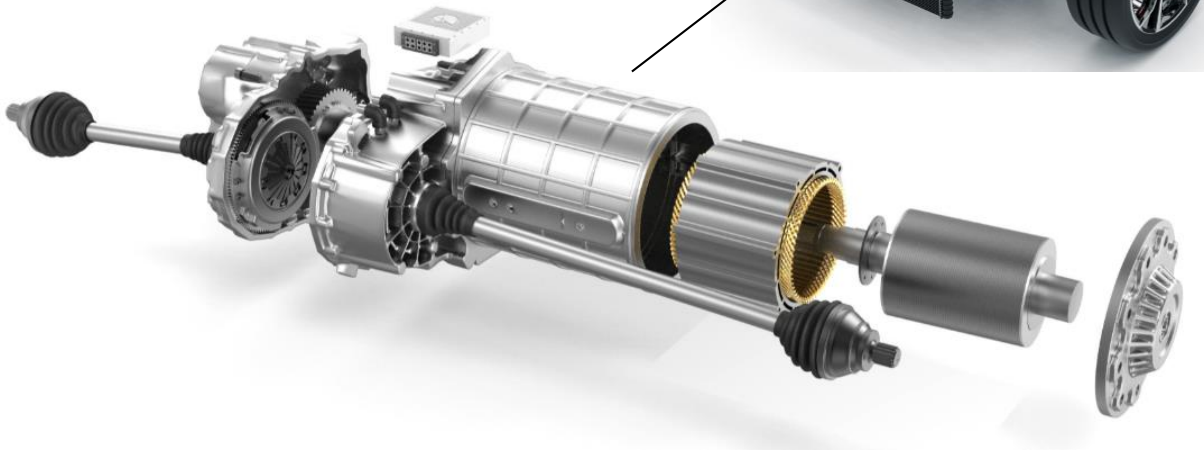

MAV INNOVATIONSFORUM 2023

FOKUS-KOMPONENTE - E-MOTOR-GEHÄUSE

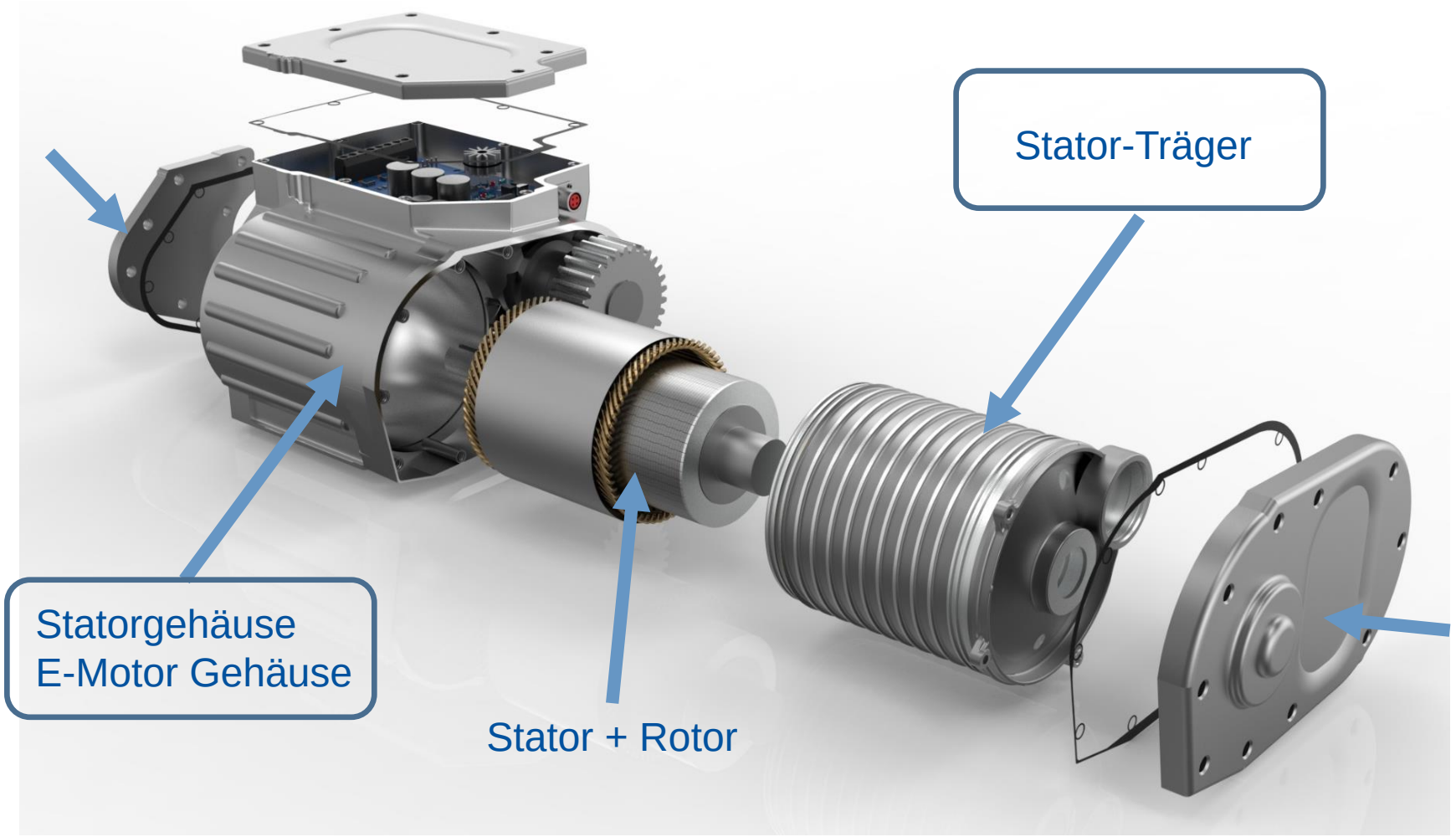

MAV INNOVATIONSFORUM 2023

LÖSUNGSPORTFOLIO

BASIC – PERFORMANCE - EXPERT

Prozessanforderung

- **Qualität**
- **Prozessfähigkeit**
- **Ausbringung**
- **Niedrige Stückkosten**
- **….**

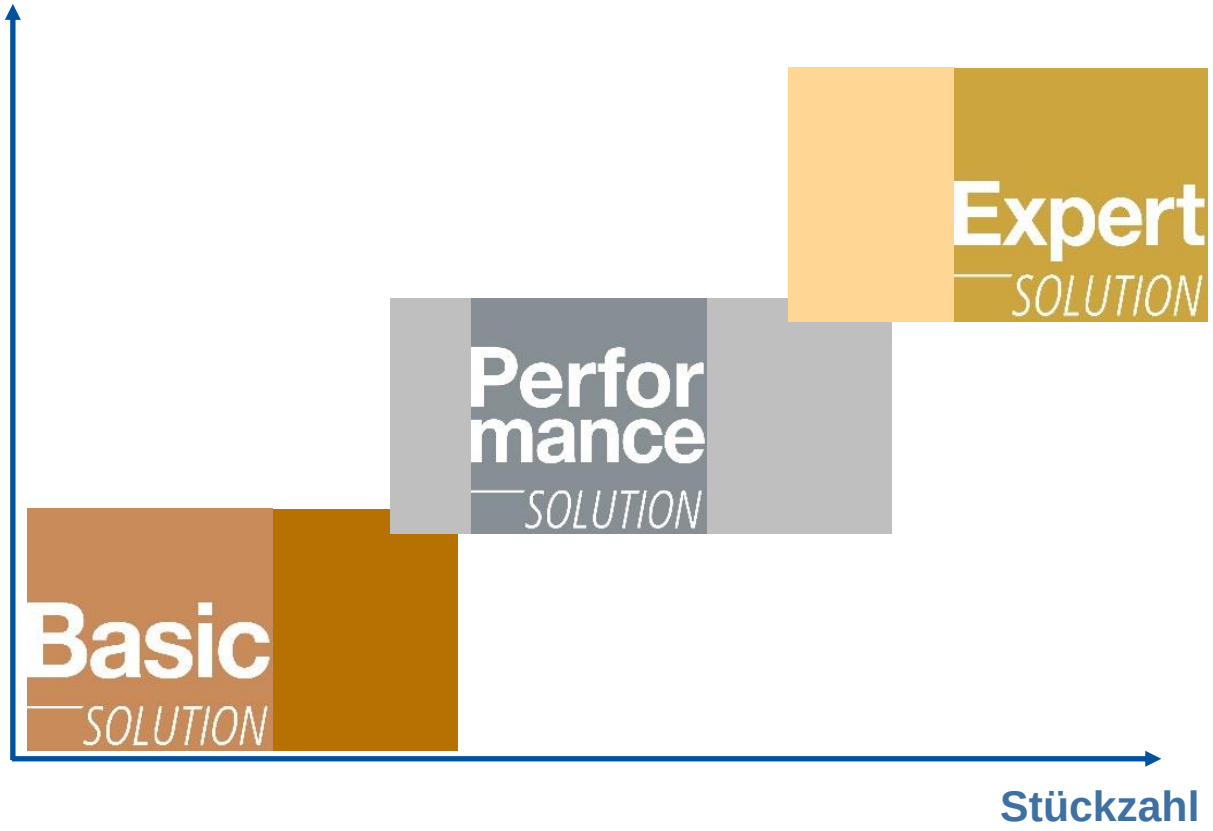

MAV INNOVATIONSFORUM 2023

LÖSUNGSPORTFOLIO FÜR STATORGEHÄUSEBEARBEITUNG

ÜBERSICHT LÖSUNGEN

BASIC

PERFORMANCE

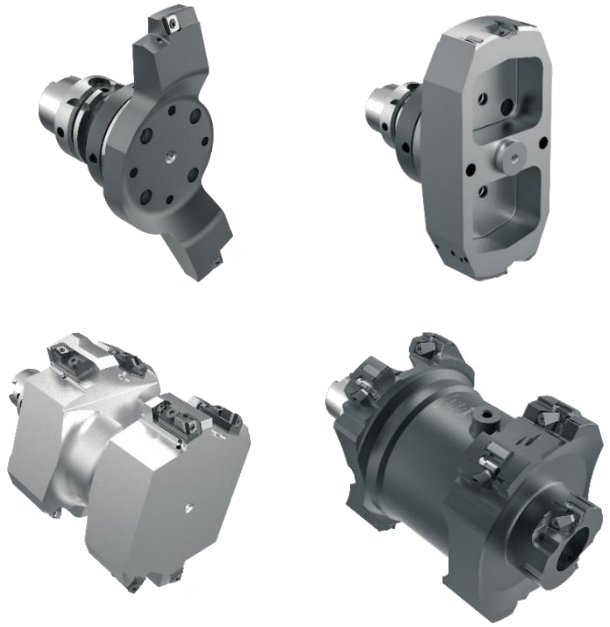

EXPERT

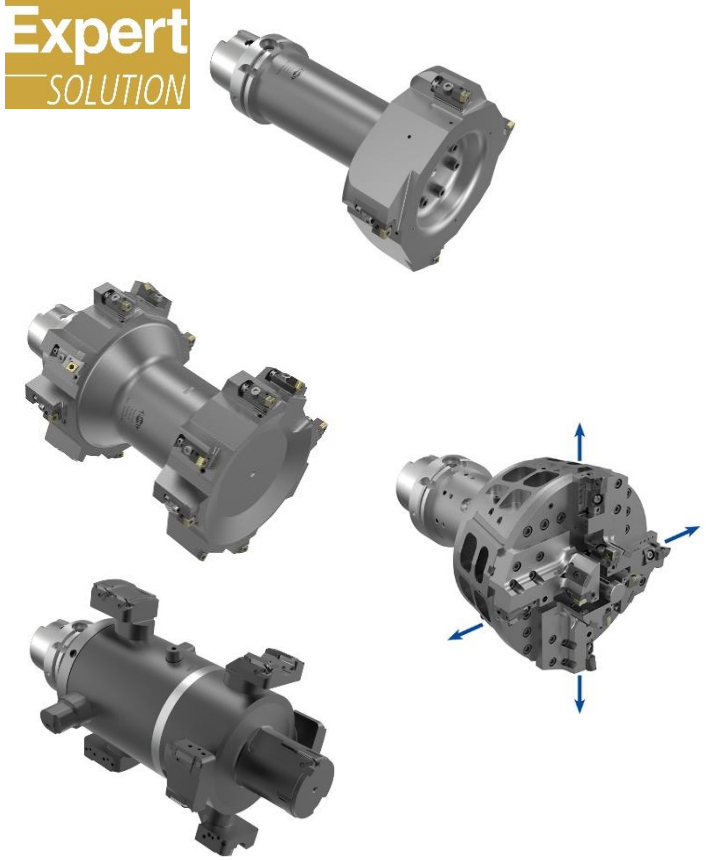

MAV INNOVATIONSFORUM 2023

LÖSUNGSVERGLEICH

BASIC ➔ EXPERT

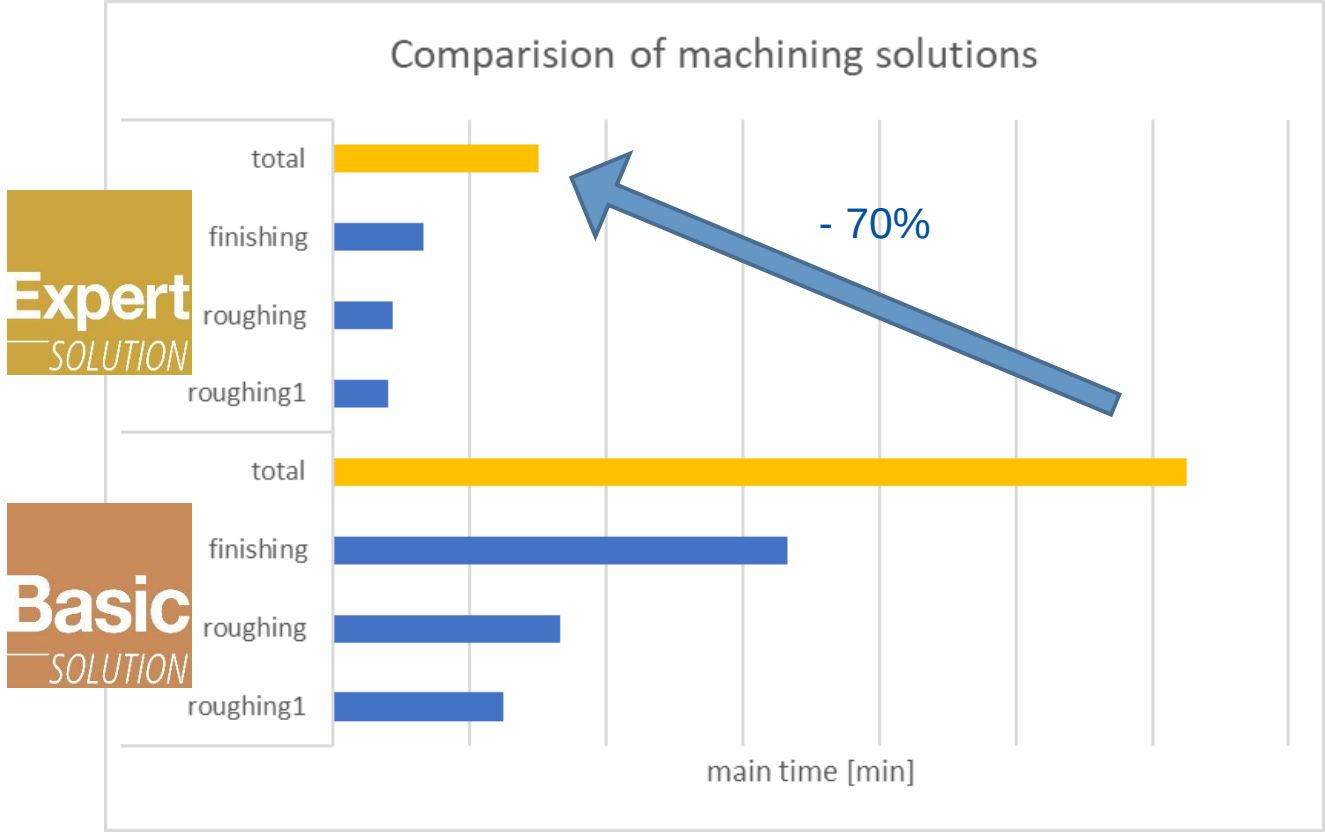

➢ Innovative Lösungen ermöglichen mehr als 4mal schnellere Bearbeitungen!

MAV INNOVATIONSFORUM 2023
PERFORMANCE SOLUTION

- Mittlere Losgrößen
- HSK-63 Solution:
  - Geringerer Leistungsbedarf
  - Kleinere Werkzeug, angepasste Kontur
  - Max. 8kg Gewicht und 10Nm Kippmoment
  - Re-tooling auf bestehenden Anlagen
- Musterprozess entwickelt mit Dummy Werkstück (Generic Component)

MAV INNOVATIONSFORUM 2023

STATORGEHÄUSEBEARBEITUNG - SERIENLÖSUNG HSK-A100

3.2 Fertigbearbeitung

Flexible Bearbeitung der Innenkontur

AUSSTEUERWERKZEUG FÜR U-ACHS-SYSTEME

- Geeignet zur Bearbeitung von Gehäusevarianten

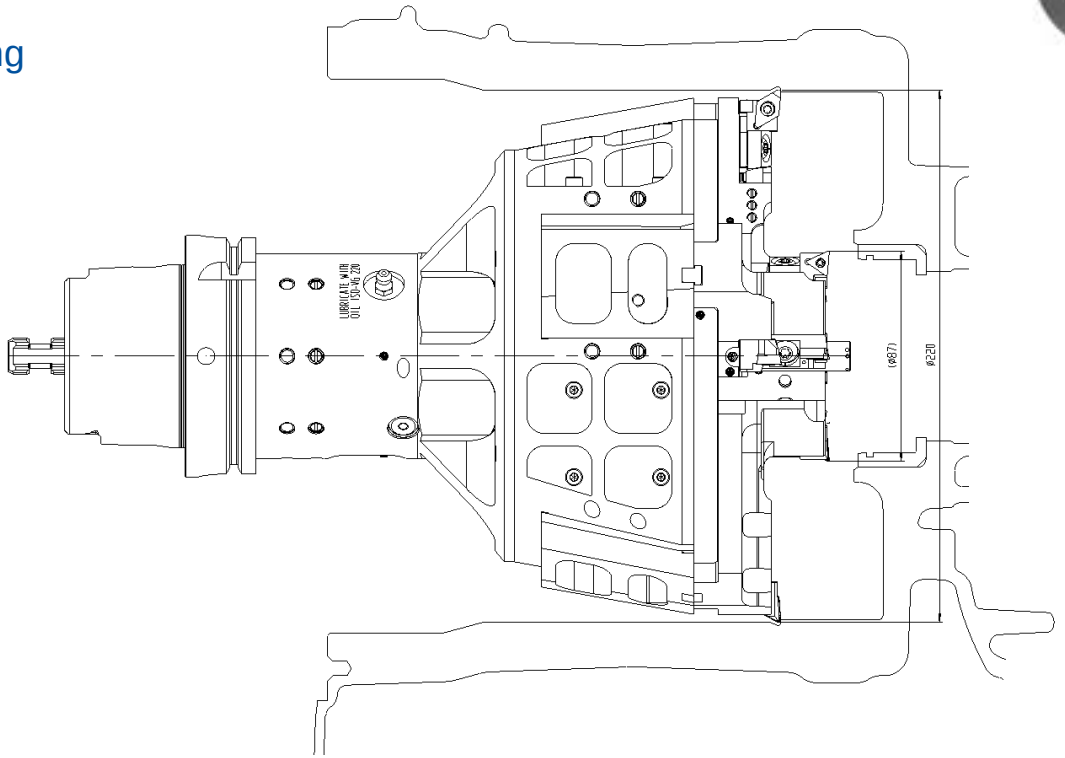

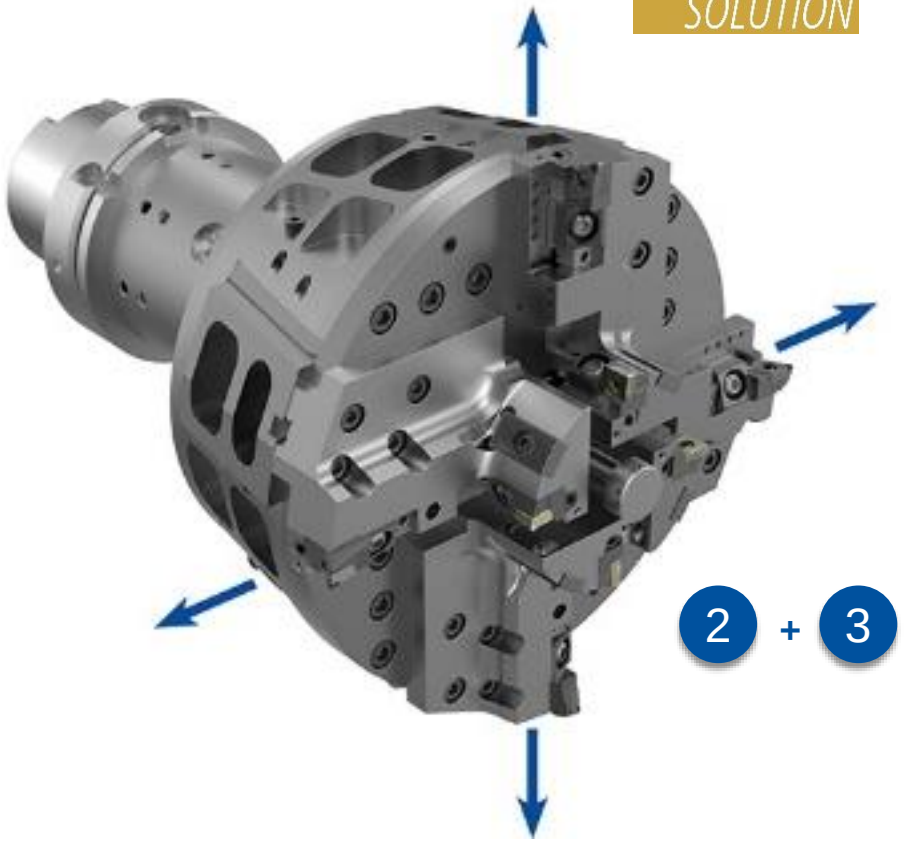

MAV INNOVATIONSFORUM 2023

WERKZEUGPAKET FÜR STATORGEHÄUSE

- Lösungsportfolio für alle Hauptkomponenten
- Bewährte Lösungen für die Schlüsselmerkmale (Statorbohrung als Herausforderung)
- Komplettbearbeitung von E-Motorgehäusen braucht alle Produktlinien

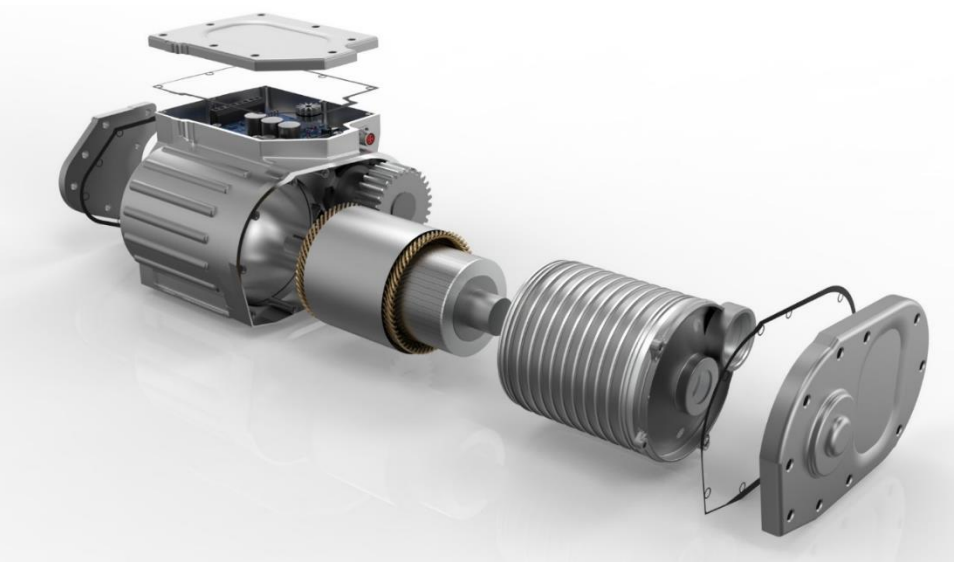

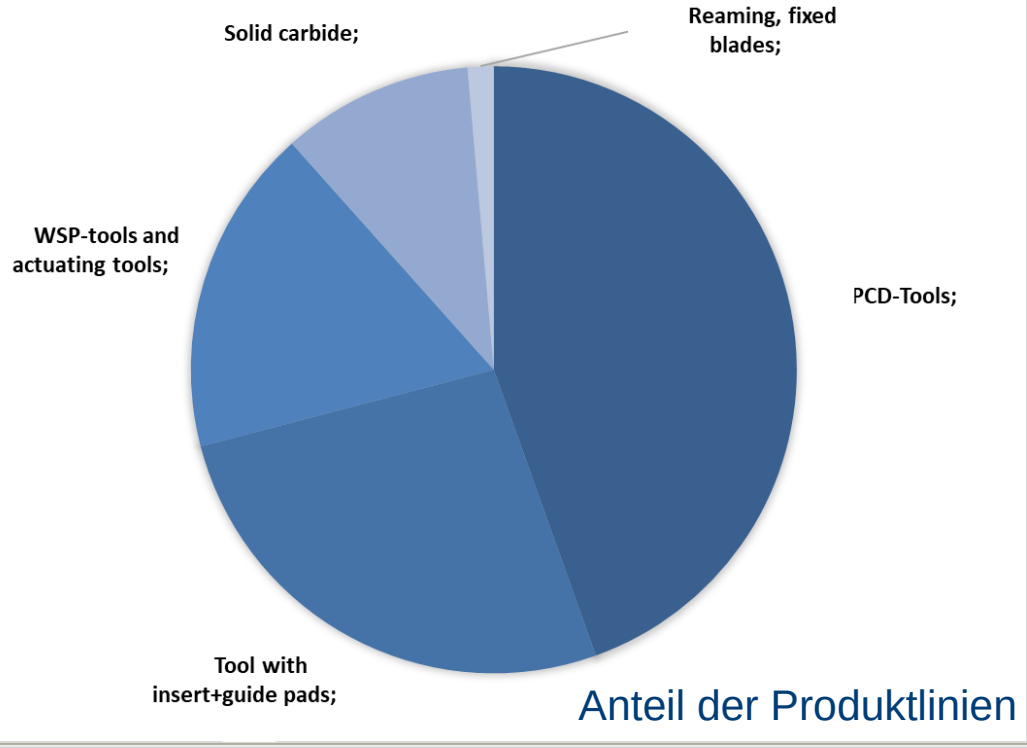

Anteil der Produktlinien

MAV INNOVATIONSFORUM 2023

MAPAL - SUPPORT

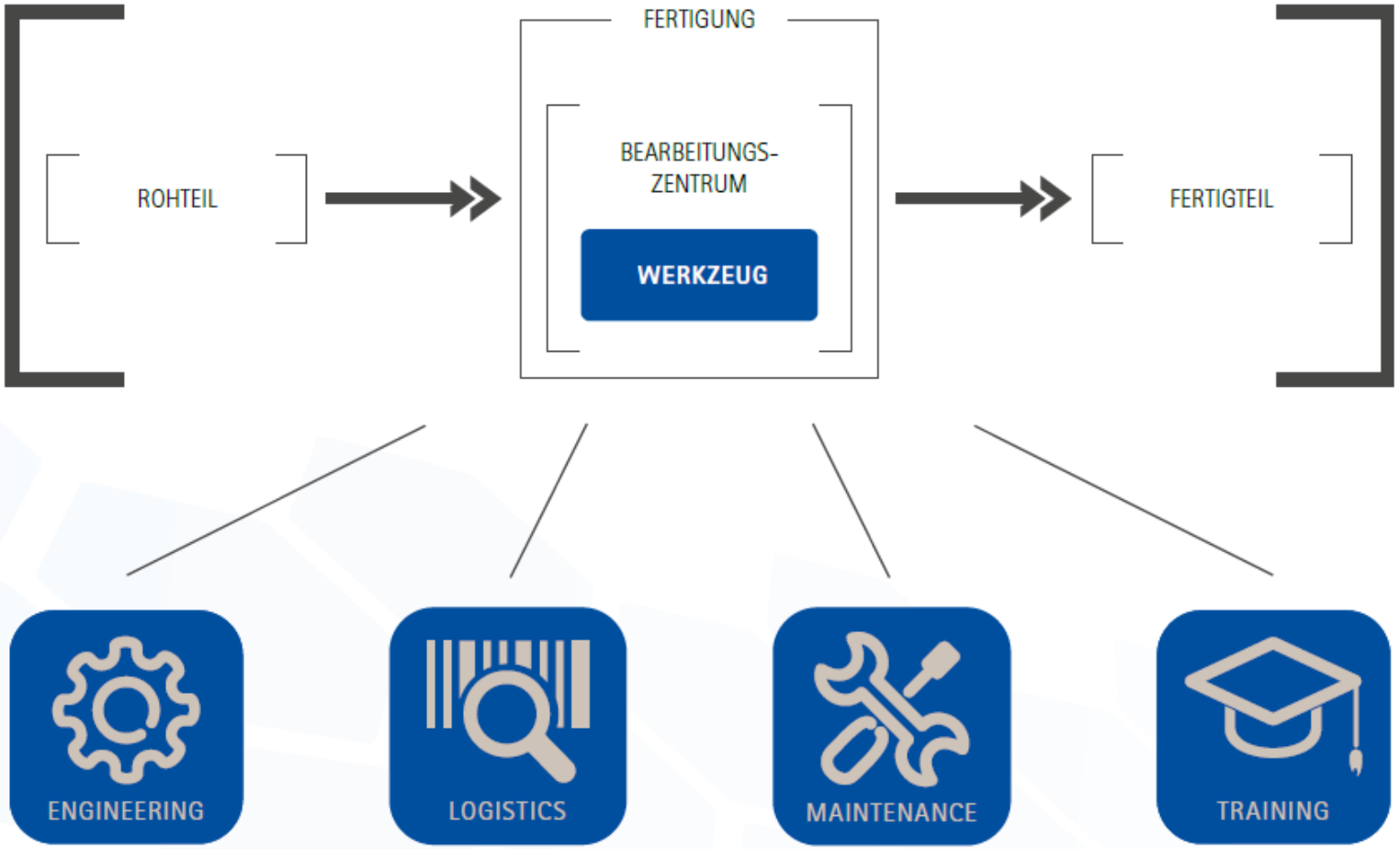

MAPAL