INDEX

Veranstaltungsort HAHN+KOLB Werkzeuge GmbH, Ludwigsburg

Beste Performance – Komplettbearbeitung aus dem Systembaukasten

Agenda

INDEX

1 Bestens informiert

2 Übersicht Produkte und Technologien

3 Produktübersicht – Dreh-Fräszentren

4 G420 – Komplettbearbeitung aus dem Systembaukasten

5 G420 – Automatisierungsmöglichkeiten

6 iXworld – Die Welt der digitalen Integration von INDEX

1. Bestens informiert

INDEX

INDEX & TRAUB Newsletter

Aktuelle Themen, Informationen und News rund um das Thema Drehen und Fräsen.

Einfach abonnieren unter

https://www.index-werke.de/de/news-medien/newsletter/

	https://www.youtube.com/INDEXTRAUB/
	https://www.facebook.com/indexwerke/
	https://www.xing.com/companies/index-werkegmbh%26co.kghahn%26tessky
	https://www.linkedin.com/company/indextraub/
	https://de.industryarena.com/indextraub
	https://www.instagram.com/indextraub/
	https://www.orderfox.com/home/index.html

Roger Sachse

Leiter Vertrieb Europa und Afrika
Tel.: +49 (711) 3191-9594
roger.sachse@index-werke.de

Kontakt: +49 (0) 711 3191-0 oder info@index-werke.de

better.parts.faster.

2. Produkte/Technologien

INDEX

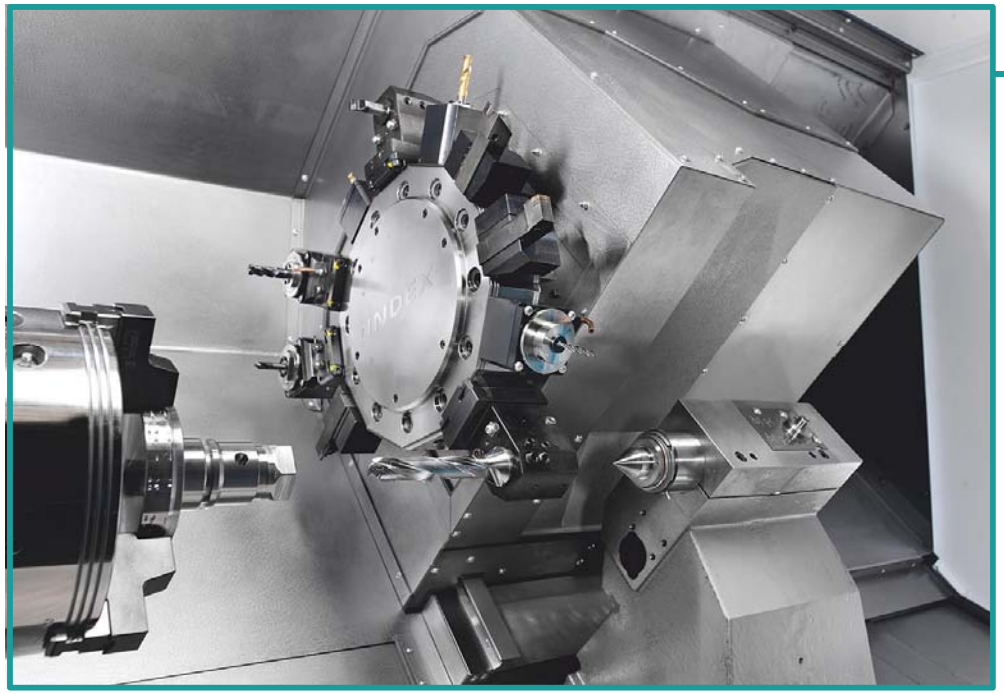

- Universal-Drehmaschinen
  B400, B500,
  TNA300, TNA400, TNA500/600,
- Produktions-Drehautomaten
  ABC, C100, C200, TNL32 (D40)
- Dreh-Fräszentren
  G200, G220, G400/G420,
  R200, R300, TNX65
- Vertikaldrehzentren, Dreh-Schleifzentren
  V160C
- Langdreh-Automaten
  TNL12, TNL20, TNL32
- Mehrspindel-Drehmaschinen
  MS16, MS22, MS32, MS40, MS52
- iXpanel
- Automatisierungen
  MBL65, MBL22-8, MBL40-6, MBL40-8,
  WHU, iXcenter, Portalabnahme

2. Produkte/Technologien

INDEX

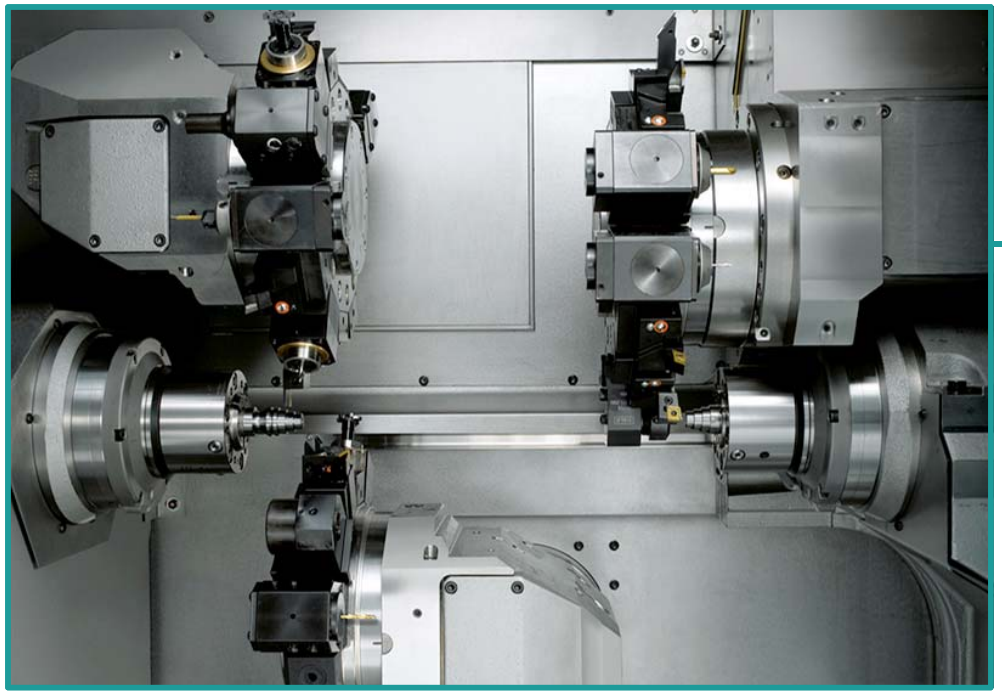

- Universal-Drehmaschinen
  B400, B500,
  TNA300, TNA400, TNA500/600,
- Produktions-Drehautomaten
  ABC, C100, C200, TNL32 (D40)
- Dreh-Fräszentren
  G200, G220, G400/G420,
  R200, R300, TNX65
- Vertikaldrehzentren, Dreh-Schleifzentren
  V160C
- Langdreh-Automaten
  TNL12, TNL20, TNL32
- Mehrspindel-Drehmaschinen
  MS16, MS22, MS32, MS40, MS52
- iXpanel
- Automatisierungen
  MBL65, MBL22-8, MBL40-6, MBL40-8,
  WHU, iXcenter, Portalabnahme

2. Produkte/Technologien

INDEX

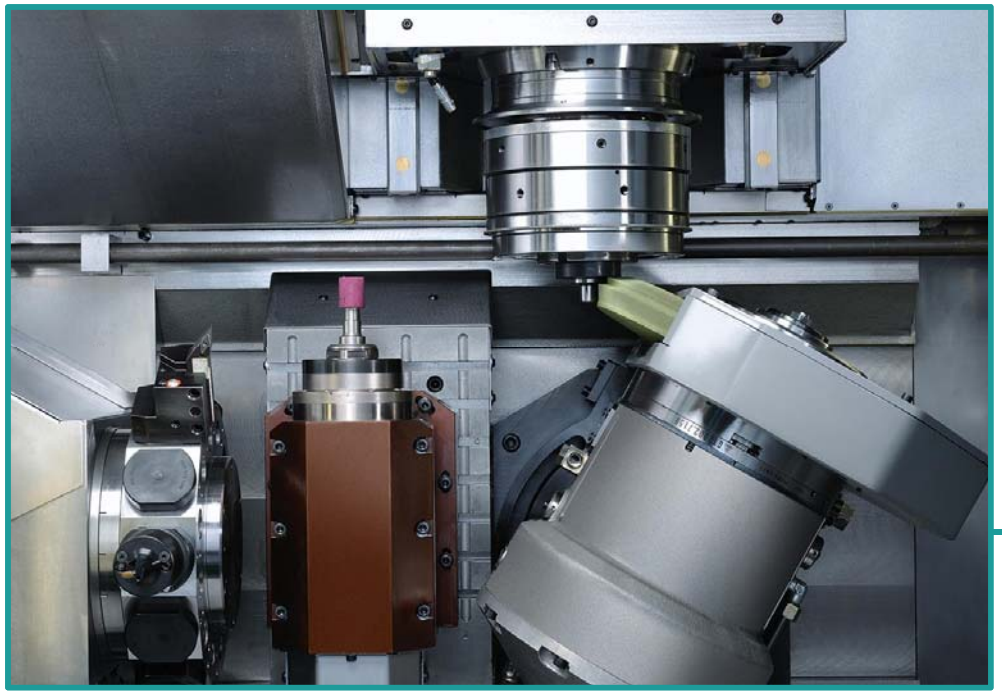

- Universal-Drehmaschinen
  B400, B500
  TNA300, TNA400, TNA500/600,
- Produktions-Drehautomaten
  ABC, C100, C200, TNL32 (D40)
- Dreh-Fräszentren
  G200, G220, G400/G420,
  R200, R300, TNX65
- Vertikaldrehzentren, Dreh-Schleifzentren
  V160C
- Langdreh-Automaten
  TNL12, TNL20, TNL32
- Mehrspindel-Drehmaschinen
  MS16, MS22, MS32, MS40, MS52
- iXpanel
- Automatisierungen
  MBL65, MBL22-8, MBL40-6, MBL40-8,
  WHU, iXcenter, Portalabnahme

2. Produkte/Technologien

INDEX

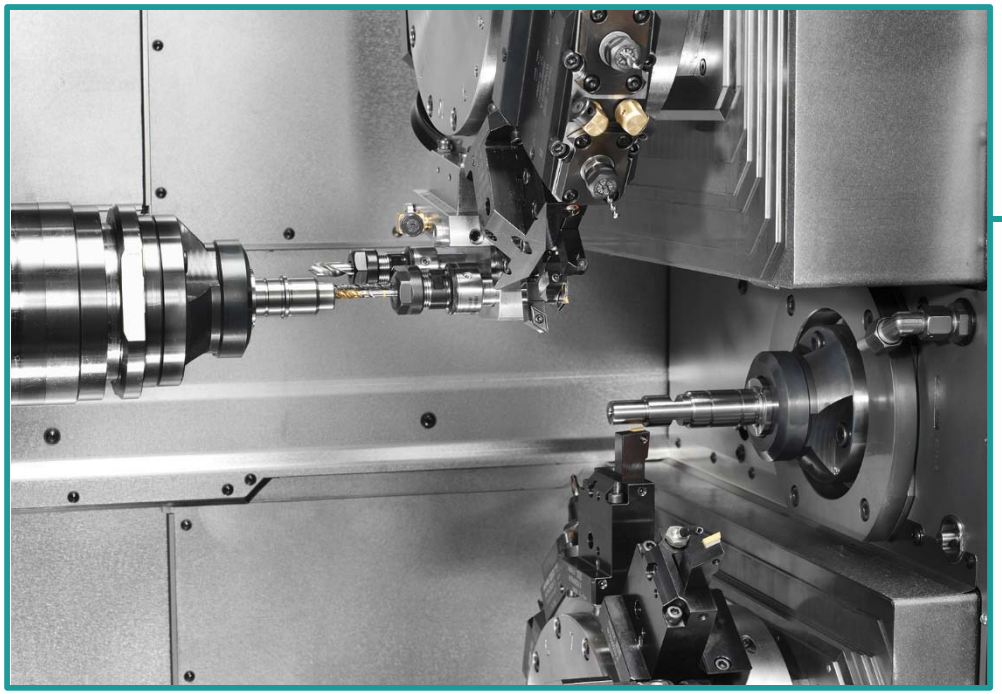

INDEX-Werke GmbH & Co. KG, Esslingen – VE Roger Sachse

- Universal-Drehmaschinen
  B400, B500,
  TNA300, TNA400, TNA500/600,
- Produktions-Drehautomaten
  ABC, C100, C200, TNL32 (D40)
- Dreh-Fräszentren
  G200, G220, G400/G420,
  R200, R300, TNX65
- Vertikaldrehzentren, Dreh-Schleifzentren
  V160C
- Langdreh-Automaten
  TNL12, TNL20, TNL32
- Mehrspindel-Drehmaschinen
  MS16, MS22, MS32, MS40, MS52
- iXpanel
- Automatisierungen
  MBL65, MBL22-8, MBL40-6, MBL40-8,
  WHU, iXcenter, Portalabnahme

2. Produkte/Technologien

INDEX

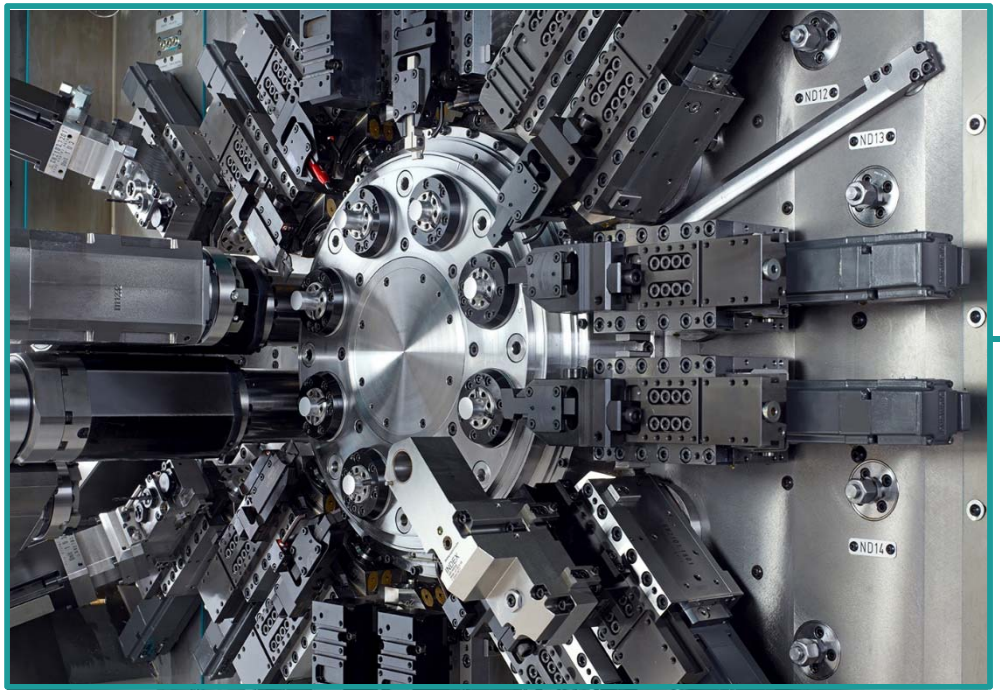

- Universal-Drehmaschinen
  B400, B500,
  TNA300, TNA400, TNA500/600,
- Produktions-Drehautomaten
  ABC, C100, C200, TNL32 (D40)
- Dreh-Fräszentren
  G200, G220, G400/G420,
  R200, R300, TNX65
- Vertikaldrehzentren, Dreh-Schleifzentren
  V160C
- Langdreh-Automaten
  TNL12, TNL20, TNL32
- Mehrspindel-Drehmaschinen
  MS16, MS22, MS32, MS40, MS52
- iXpanel
- Automatisierungen
  MBL65, MBL22-8, MBL40-6, MBL40-8,
  WHU, iXcenter, Portalabnahme

3. Produkte/Technologien

INDEX

- Universal-Drehmaschinen
  B400, B500,
  TNA300, TNA400, TNA500/600,
- Produktions-Drehautomaten
  ABC, C100, C200, TNL32 (D40)
- Dreh-Fräszentren
  G200, G220, G400/G420,
  R200, R300, TNX65
- Vertikaldrehzentren, Dreh-Schleifzentren
  V160C
- Langdreh-Automaten
  TNL12, TNL20, TNL32
- Mehrspindel-Drehmaschinen
  MS16, MS22, MS32, MS40, MS52
- iXpanel
- Automatisierungen
  MBL65, MBL22-8, MBL40-6, MBL40-8,
  WHU, iXcenter, Portalabnahme

2. Produkte/Technologien

INDEX

- Universal-Drehmaschinen
  B400, B500,
  TNA300, TNA400, TNA500/600,
- Produktions-Drehautomaten
  ABC, C100, C200, TNL32 (D40)
- Dreh-Fräszentren
  G200, G220, G400/G420,
  R200, R300, TNX65
- Vertikaldrehzentren, Dreh-Schleifzentren
  V160C
- Langdreh-Automaten
  TNL12, TNL20, TNL32
- Mehrspindel-Drehmaschinen
  MS16, MS22, MS32, MS40, MS52
- iXpanel
- Automatisierungen
  MBL65, MBL22-8, MBL40-6, MBL40-8,
  WHU, iXcenter, Portalabnahme

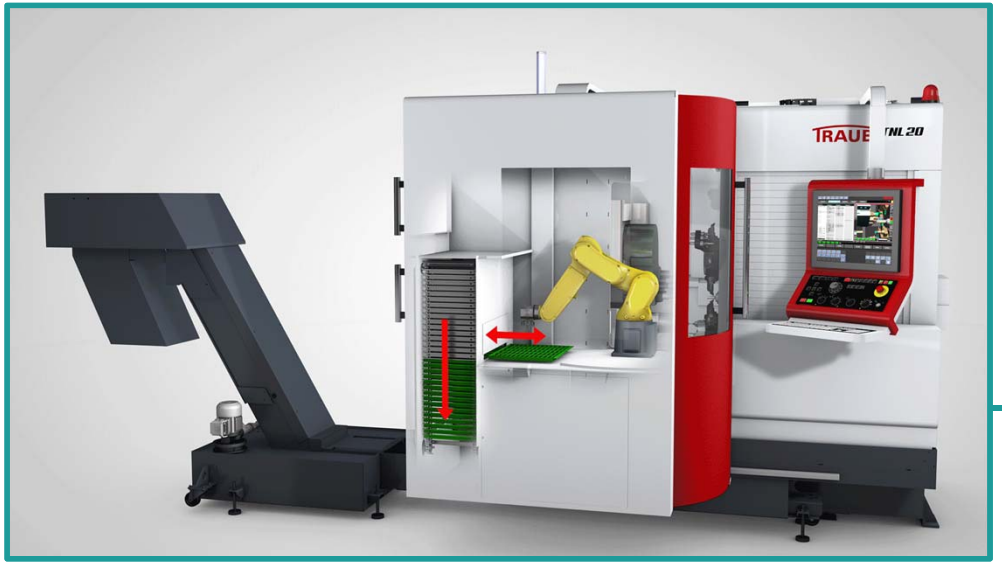

INDEX-Werke GmbH & Co. KG, Esslingen – VE Roger Sachse

2. Produkte/Technologien

INDEX

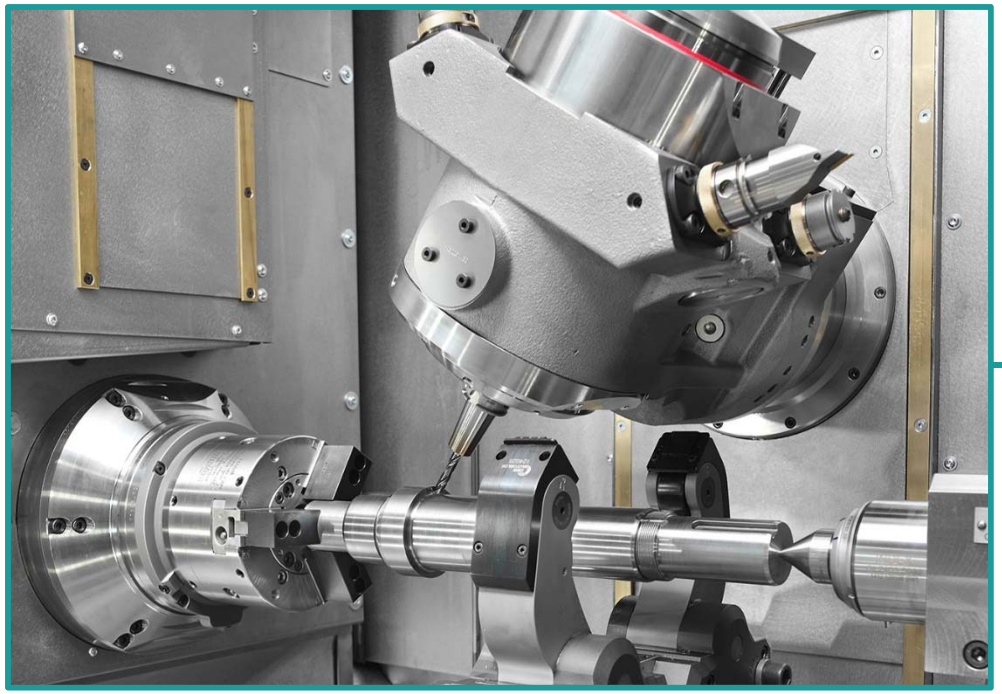

- Universal-Drehmaschinen
  B400, B500,
  TNA300, TNA400, TNA500/600,
- Produktions-Drehautomaten
  ABC, C100, C200, TNL32 (D40)
- Dreh-Fräszentren
  G200, G220, G400/G420,
  R200, R300, TNX65
- Vertikaldrehzentren, Dreh-Schleifzentren
  V160C
- Langdreh-Automaten
  TNL12, TNL20, TNL32
- Mehrspindel-Drehmaschinen
  MS16, MS22, MS32, MS40, MS52
- iXpanel
- Automatisierungen
  MBL65, MBL22-8, MBL40-6, MBL40-8,
  WHU, iXcenter, Portalabnahme

Dreh-Fräszentren

INDEX

In der modernen Welt der Zerspanung wachsen die Technologiefelder des Drehens und Fräsens immer weiter zusammen.

Wir Hersteller von Werkzeugmaschinen reagieren mit sogenannten Dreh-Fräszentren oder Fräs-Drehzentren.

Die Vorteile, die sich auf der Basis dieser Maschinentechnologie ergeben, liegen klar auf der Hand:

=> Kürzeste Durchlaufzeiten Ihrer Produkte

=> Komplexe Dreh- und Fräsgeometrien in einer Aufspannung

=> Bestmögliche Einhaltung von Form-, Lage- und Maßtoleranzen durch Herstellung in einer Aufspannung

Dreh-Fräszentren

INDEX

Prozesskette

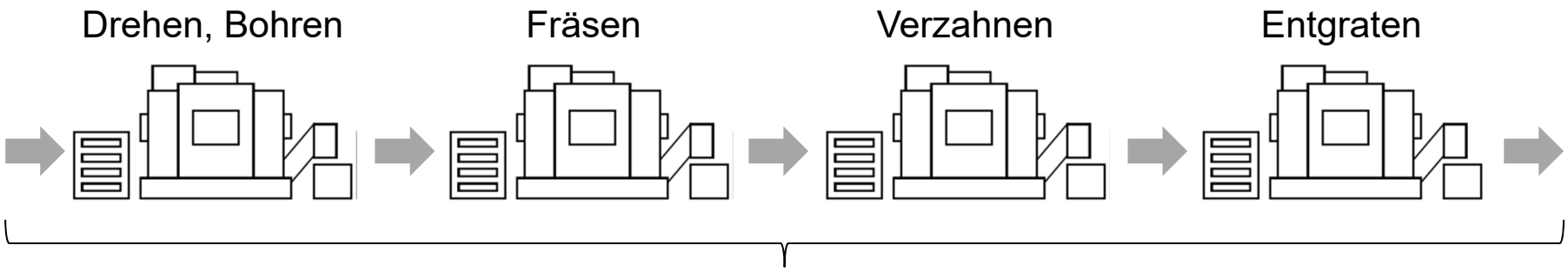

Komplettbearbeitung

3. Produktübersicht – Dreh-Fräszentren

INDEX

R200

- 65 mm Spindeldurchlass
- 5.000 min^{-1} Drehzahl
- 24 kW Leistung max.
- 190 Nm Drehmoment max.
- Magazin: 80/120 Werkzeugplätze

R300

- 102 mm Spindeldurchlass
- 3.500 min^{-1} Drehzahl
- 52 kW Leistung max.
- 690 Nm Drehmoment max.
- Magazin: 70/140 Werkzeugplätze

TNX65

- 65 mm Spindeldurchlass
- 5.000 min^{-1} Drehzahl
- 24 kW Leistung max.
- 192 Nm Drehmoment max.
- Revolver: je 10 Stationen

- 2 Motorspindeln
- 2 Motorfrässpindeln
- Unabhängige simultane Bearbeitung in 2 fünfachsigen Teilsystemen in einem Dreh-Fräszentrum
- Simultanbetrieb mit doppelter Ausbringung (bei einseitiger Bearbeitung)
- Hohe Produktivität und komplexe Werkstücke
- INDEX CenterSlide = maximale Steifigkeit und beste Dämpfung für bessere Werkstückqualität und längere Werkzeugstandzeiten

- Fräseinheit/Magazin: 80/120 Werkzeugplätze
- Modularer Baukasten
- Bis zu 4 Revolver
- Optional mit Fräseinheit
- Simultanes unabhängiges Arbeiten mit bis zu 4 Teilsystemen, alle mit Y-Achse

3. Produktübersicht – Dreh-Fräszentren

INDEX

G200

- 65 mm Spindeldurchlass
- 5.000 min^{-1} Drehzahl
- 24 kW Leistung max.
- 190 Nm Drehmoment max.
- Magazin: 80/120 Werkzeugplätze

- Bis zu 3 Werkzeugträger mit Y-Achse
- Simultanbearbeitung bis zu 4 Werkzeuge
- Leistungsstarke, dynamische Frässpindel
- Wirtschaftliche Komplettbearbeitung von Stangenmaterial als auch Futterteilen

G220

- 102 mm Spindeldurchlass
- 3.500 min^{-1} Drehzahl
- 52 kW Leistung max.
- 690 Nm Drehmoment max.
- Magazin: 70/140 Werkzeugplätze

- 2 leistungsstarke, baugleiche Motorspindeln
- Simultanbearbeitung mit 2 Werkzeugträgern
- Unterer Werkzeugrevolver mit Y-Achse
- Hohe Dynamik (bis zu 55 m/min Eilgang)

G420

- A8 102 / A11 120 mm Spindeldurchlass
- A8 4.000 / A11 3.000 min^{-1} Drehzahl
- A8 41 / A11 42 kW Leistung max.
- A8 764 / A11 1000 Nm Drehmoment max.
- Werkzeugvorrat für bis zu 139 Werkzeuge

- Systembaukasten ermöglicht vielfältige Konfigurationsmöglich-keiten
- Bis zu 3 Werkzeugträger – alle mit Y-Achse
- Leistungsstarke Motorfräs-spindel für komplexe 5-Achs-Fräsbearbeitung

4. G420 – Drehen und Fräsen in neuen Dimensionen

INDEX

Max. Flexibilität bei höchster Produktivität
durch einzigartigen Arbeitsraum mit großen Freiheitsgraden

Video

Das innovative Dreh-Fräszentrum für die leistungsstarke Komplettbearbeitung von großen Werkstücken

4. G420 – Komplettbearbeitung aus dem Systembaukasten INDEX

Maschinenhighlights

=> Einzigartiger Arbeitsraum mit 2 untenliegenden Revolvern

- Parkposition Revolver
- Max. Flexibilität bei der Auslegung von Bearbeitungsprozessen

=> Leistungsstarke Motorfrässpindel

- Bewährte Y/B-Pinolen-Kinematik
- Für komplexe 5-Achs-Fräsbearbeitungen (X, Y, Z, B und C)

=> Vielfältige Automatisierungsmöglichkeiten intern und extern

- Integrierte Lösungen für Werkstückhandhabung
- Roboterzelle iXcenter
- Werkstückträgersysteme für Zu- / Abführung

=> Produktive Komplettbearbeitung auf höchstem Niveau durch Integration von Fertigungsverfahren

- Verzahnen
- Schleifen

=> Maschinenkühlung durch Proportionaltechnik

- Keine zusätzlichen Aggregate notwendig (z.B. Tankpumpenwärmestation bei Quell- / Brunnenwasser
- Bei Anschluss an zentrale Maschinenkühlung jetzt Temperaturen von 10 – 20° Celsius

4. G420 – Komplettbearbeitung aus dem Systembaukasten INDEX

Große Freiheitsgrade im Arbeitsraum für vielfältige Bearbeitungsmöglichkeiten

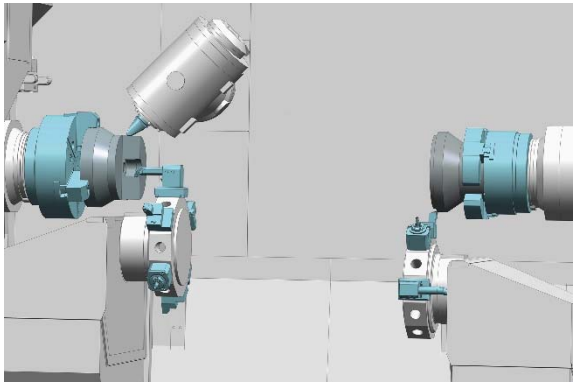

Maximale Produktivität durch Simultanbearbeitung mit 3 Werkzeugen.

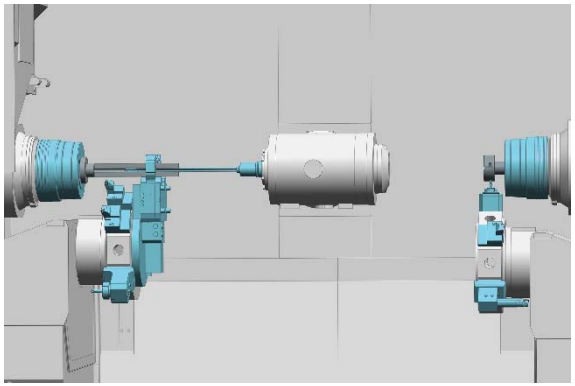

Einsatz von bis zu 500 mm langen Werkzeugen in der Motorfrässpindel, z.B. für Tieflochbohren in höchster Präzision.

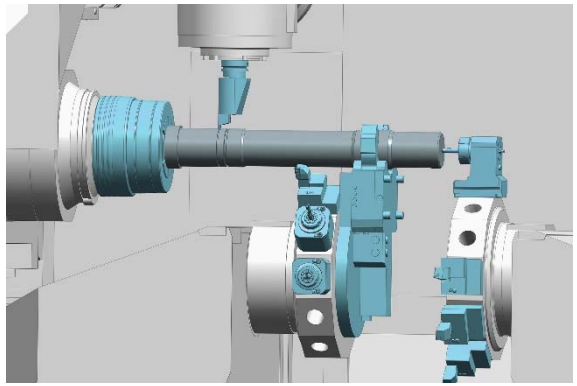

Flexible Wellenbearbeitung durch den Einsatz von Revolverlünetten.

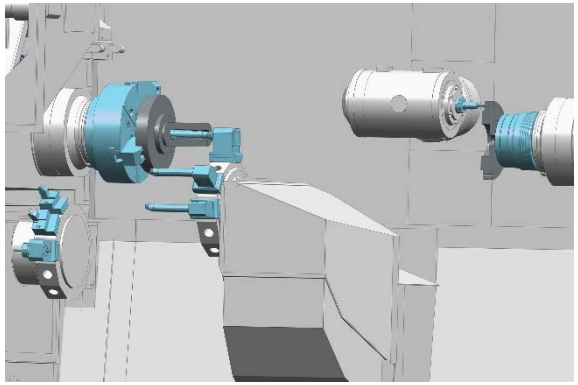

Maximale Kollisionsfreiheit durch ‚Abtauchen' der unteren Werkzeugträger.

4. G420 – Komplettbearbeitung aus dem Systembaukasten INDEX

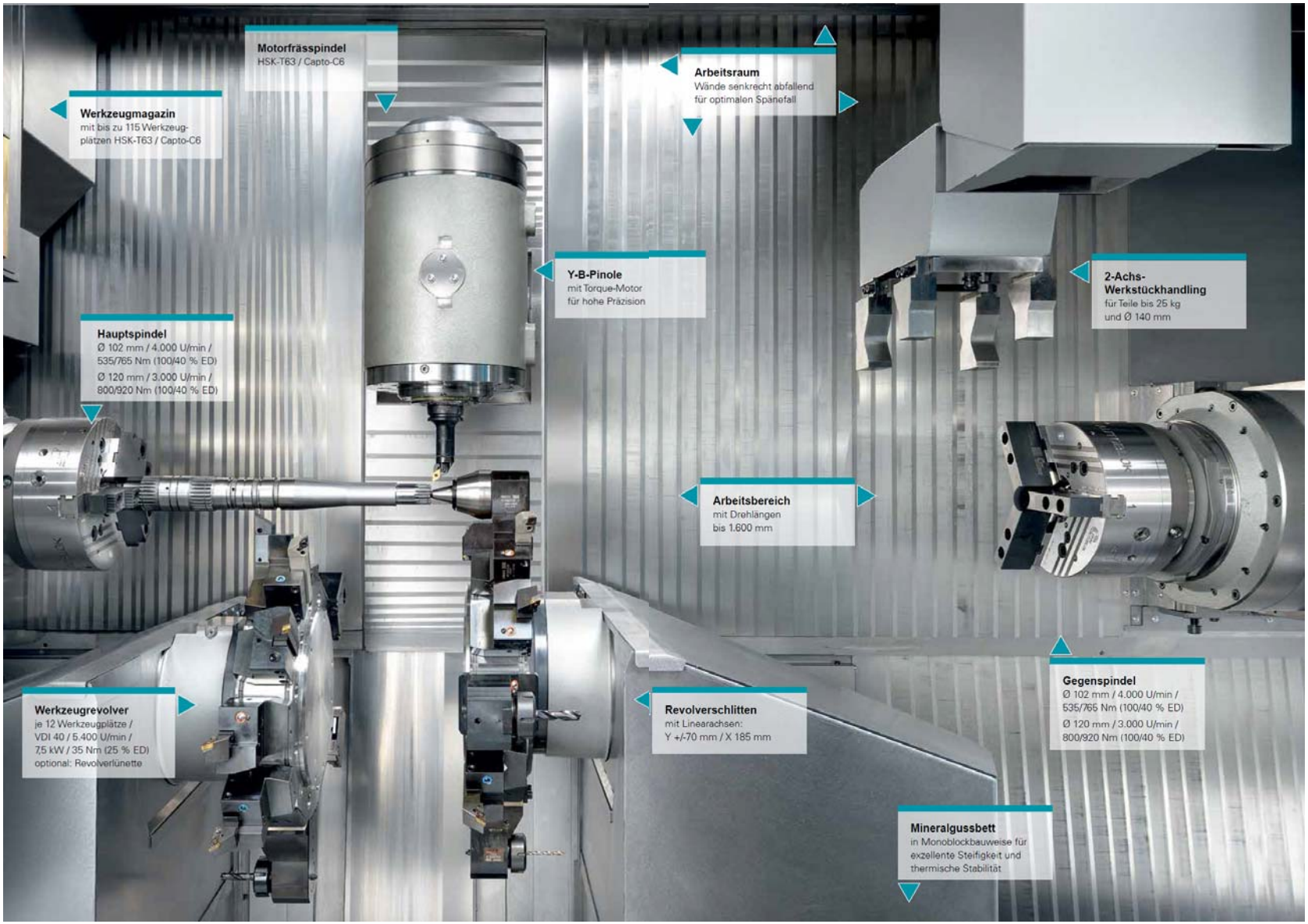

4. G420 – Komplettbearbeitung aus dem Systembaukasten INDEX

Haupt- und Gegenspindel

- In einem thermosymmetrischen Spindelkasten spielfrei gelagert
- Beide Spindeln verfügen über eine C-Achse
- Gegenspindel verfährt in Z-Richtung
- Futterdurchmesser A8 315 / A11 400 mm

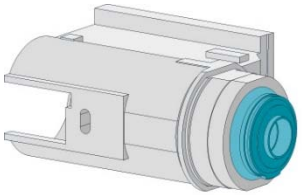

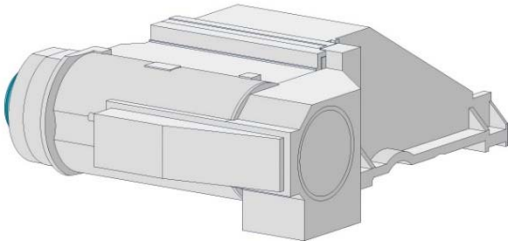

Spindeldurchlass [mm]	102	120
Spindeldrehzahl [min^{-1}]	4.000	3.000
Leistung max. [kW]	41	42
Drehmoment max. [Nm]	765	1.000

Maschinenbett

- Mineralguss-Monoblockbauweise für exzellente Steifigkeit, Schwingungsdämpfung und Thermostabilität
- Großzügig dimensionierte Linearführungen

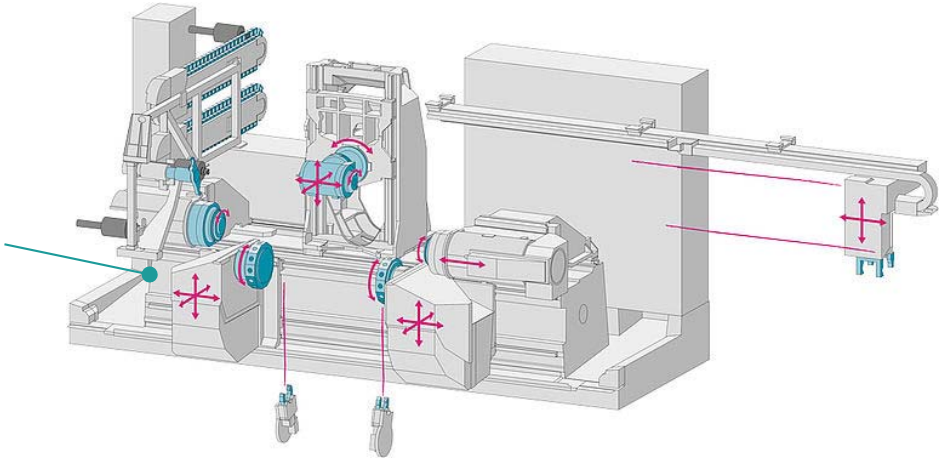

4. G420 – Komplettbearbeitung aus dem Systembaukasten INDEX

2 leistungsstarke Werkzeugrevolver

- Je 12 Stationen VDI40
- Die Werkzeugrevolver verfügen über eine W-Verzahnung
- Jede Station kann mit einem angetriebenen Werkzeug bestückt werden

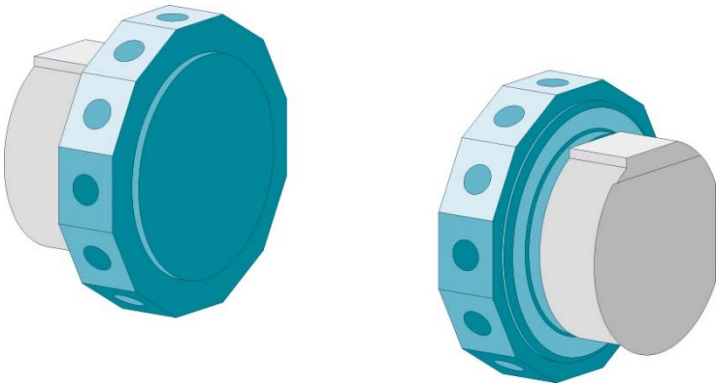

Stationen	12
Schnittstelle	VDI 40 x 63
Drehzahl	5.400 min^{-1}
Leistung (25% ED)	7,5 KW
Drehmoment (25% ED)	35 Nm
X-Achse	185 mm
	Eilgang 30 m/min
Y-Achse	+/- 70 mm
	Eilgang 20 m/min
Z-Achse	1900 mm
	Eilgang 50 m/min

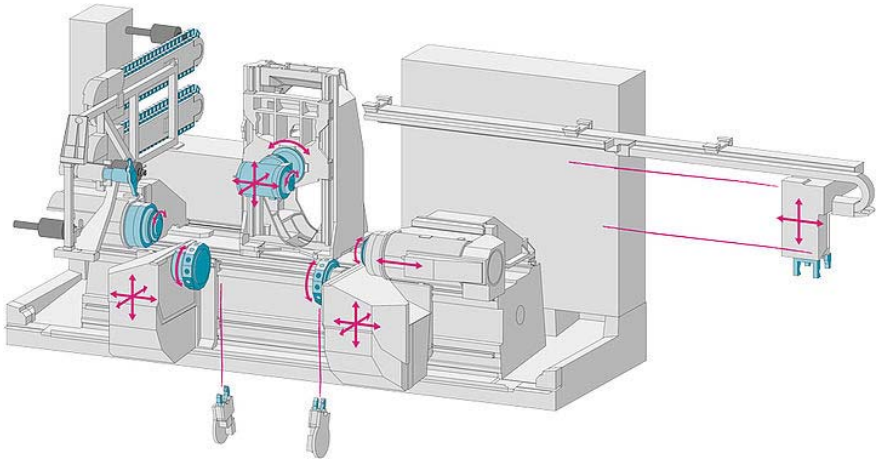

4. G420 – Komplettbearbeitung aus dem Systembaukasten INDEX

Motorfrässpindel – ideal für anspruchsvolle Werkstücke

- Es sind Bohr-, Fräs- und Drehbearbeitungen an HSP und GSP möglich
- Frässpindel mit Flüssigkeitskühlung
- Werkzeugsystem HSK-T63 oder Capto-C6
- Bestückung der Frässpindel erfolgt mit der Werkzeugwechseleinheit des Werkzeugmagazins

Drehzahl	12.000 min^{-1} (HSK-T63) 18.000 min-1 (Capto-C6)
Leistung (100% ED)	26 kW (HSK-T63) 27,5 (Capto-C6)
Drehmoment (25% ED)	110 / 150 Nm (HSK-T63) 75 / 100 Nm (Capto-C6)
X-Achse	750 mm
	Eilgang 30 m/min
Y-Achse	+/- 170 mm
	Eilgang 20 m/min
Z-Achse	1600 mm
	Eilgang 50 m/min
Schwenkbereich B-Achse	+/- 115°

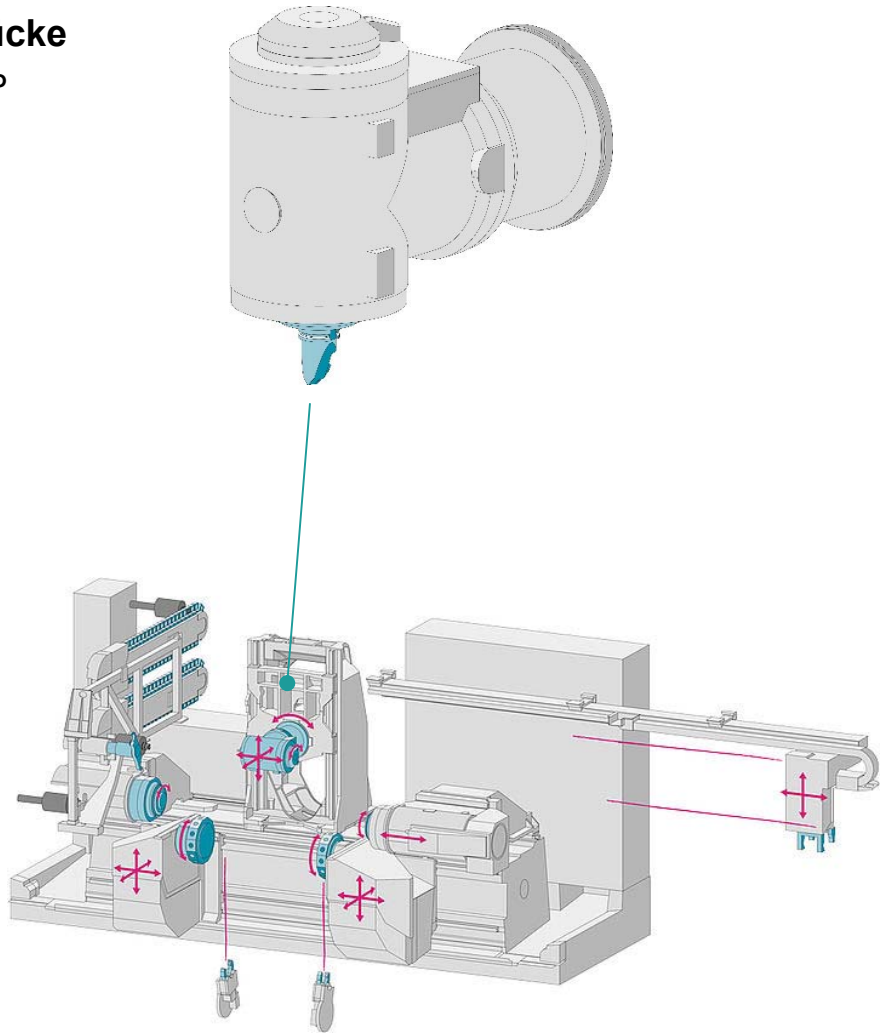

4. G420 – Komplettbearbeitung aus dem Systembaukasten INDEX

Großer Werkzeugvorrat durch ein Werkzeugmagazin

Wahlweise

- **Einreihig** 58 Werkzeugplätze HSK-T 63 / Capto C6
- **Zweireihig** 115 Werkzeugplätze HSK-T 63 / Capto C6
- Werkzeugtransfer zwischen Werkzeugmagazin und Motorfrässpindel über Werkzeugwechseleinheit
- Werkzeuggewicht max. 10 kg
- Werkzeugdurchmesser max. 160 mm
- Werkzeuglänge max. 500 mm
- Rüstplatz

=> Reduzierung der Rüstkosten

=> Kurze Nebenzeiten

=> Hohe Produktivität

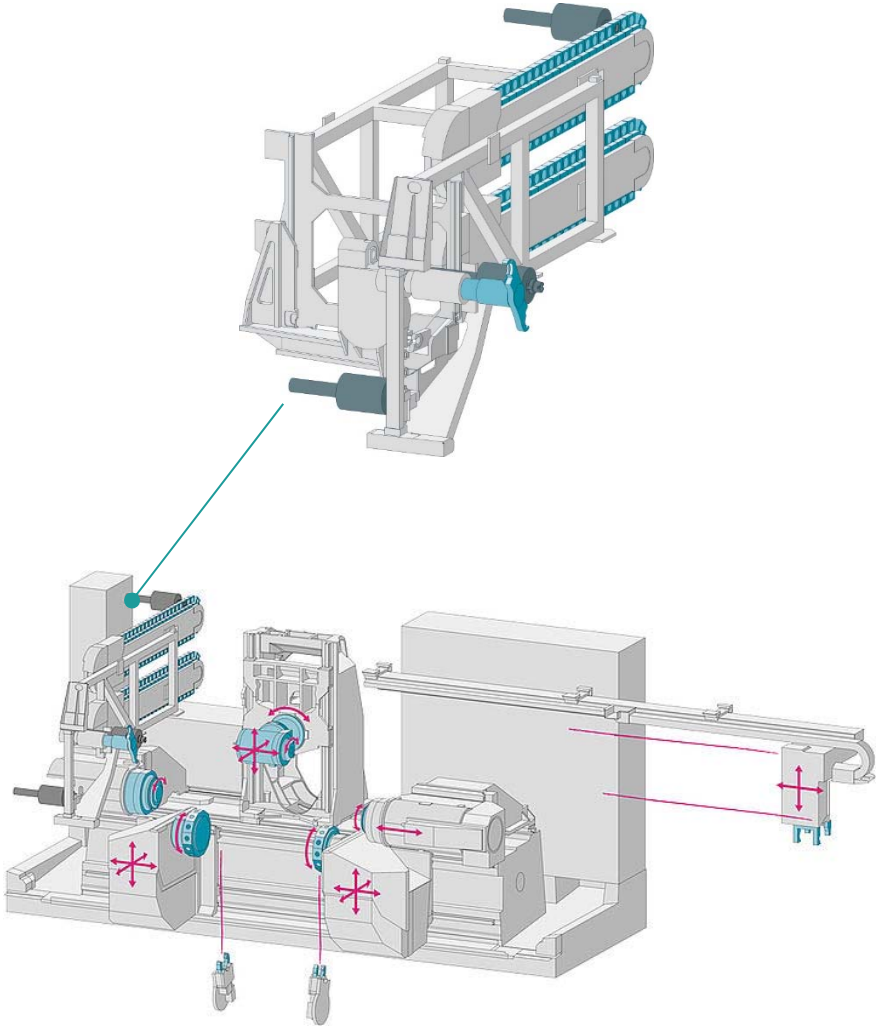

4. G420 – Komplettbearbeitung aus dem Systembaukasten

Revolverlünetten (optional)

Für die Bearbeitung von langen / wellenförmigen Teilen stehen Revolverlünetten zur Verfügung

- Spannbereich 20 – 101 mm
- Spannen / Lösen erfolgt hydraulisch
- Spanndruck fernverstellbar
- Mit Wegemesssystem
- Verfahrbar mittels Z-Achse

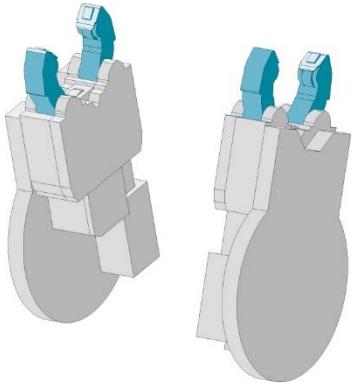

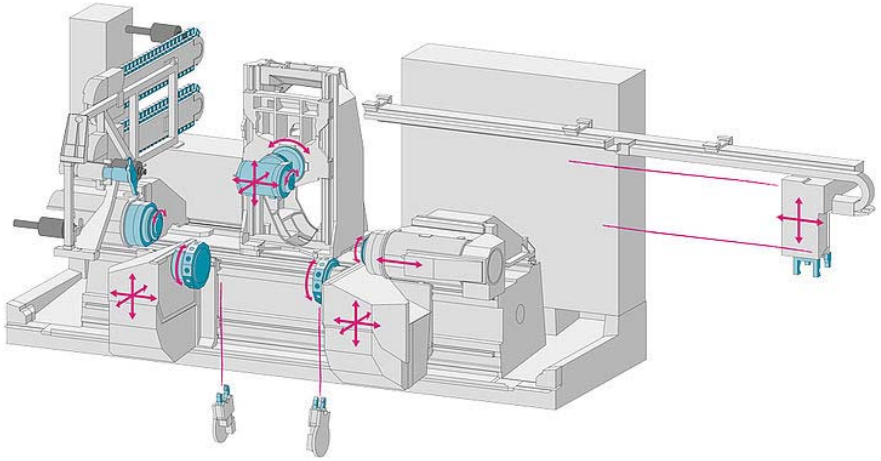

4. G420 – Komplettbearbeitung aus dem Systembaukasten INDEX

Werkstückhandhabung (optional)

Auf die Bearbeitungsprozesse abgestimmt.

- Integrierte 2-Achs-Werkstückhandhabung für Be-/ Entladung u. Reststückabführung
- Kann über 2 NC-Achsen gesteuert werden
- Bedienbar über die Maschinensteuerung

Teiledimensionen		
Spindel	D102 | A8	D120 | A11
Max. Werkstückgewicht	25 kg	25 kg
Max. Werkstückdurchmesser	Welle: 102 mm | Flansch: 250mm	Welle: 120
Max. Werkstücklänge	Welle: 1.000 mm | Flansch: 200mm	Welle: 1.000 mm

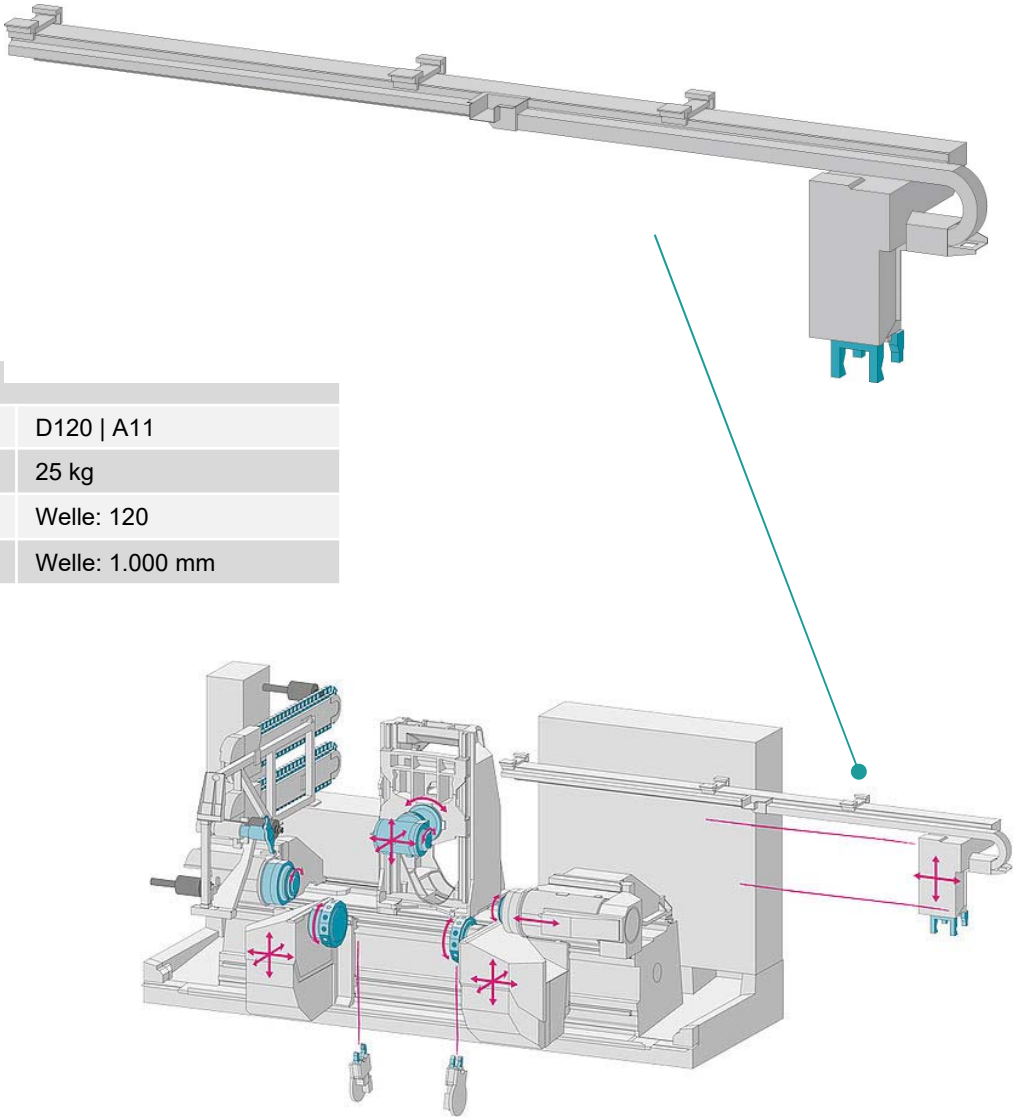

4. G420 – Komplettbearbeitung aus dem Systembaukasten INDEX

Fokus auf Produktion und Steuerung - Industrie 4.0 inklusive

- einfache Integration der Maschine in Ihre Betriebsorganisation
- Alle relevanten Informationen für eine wirtschaftliche Fertigung direkt an der Maschine verfügbar
- Intuitive Bedienung über 18,5“-Touch-Monitor
- Weitere Funktionen können jederzeit auf einer zweiten Bildschirmseite angezeigt werden
- Maximale Maschinenleistung durch optimal abgestimmte Abläufe in Maschinenzyklen
- Werkstückzeichnung, Rüstlisten, Programmierhilfen, Dokumentation, etc. direkt an der Maschine

4. G420 – Komplettbearbeitung aus dem Systembaukasten INDEX

Energieeffizienz / Kühlkonzept - Energie effizienter nutzen

- einfache Integration der Maschine in Ihre Betriebs-organisation
- Wärmequellen werden über mehrere Flüssigkeits-kreisläufe direkt gekühlt
- frei werdende Wärmeenergie wird in Flüssigkeit gebunden und zentral aus der Maschine abgeleitet
- Kaltwasserschnittstelle→ im Kühlmedium gespeicherte Verlustwärmeenergie wird zentral entnommen und bei Bedarf einer weiteren Nutzung zugeführt
- Das Kühlgerät kann mit Hilfe der Wasserschnittstelle außerhalb oder zentral über mehrere Maschinen zum Einsatz kommen

=> Senkung der Energiekosten

=> Effizienzsteigerung

BLUecoMPETENCE Alliance Member

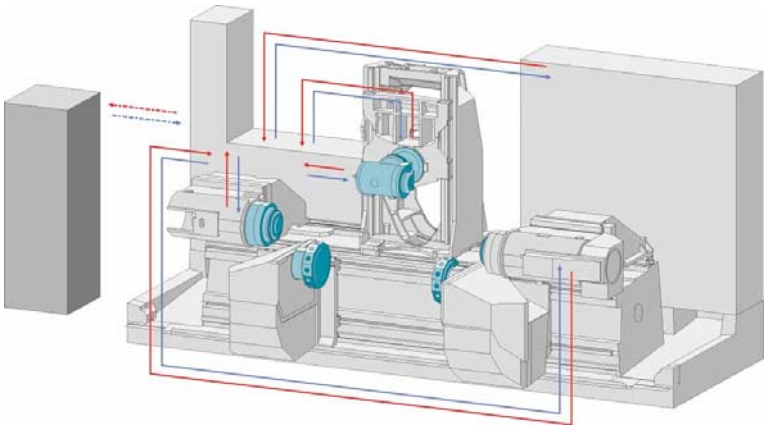

4. G420 – Komplettbearbeitung aus dem Systembaukasten INDEX

Beste Performance für Anwendungen aus den Bereichen Automotive, Aerospace oder Maschinenbau

Welle

Branche: Automotive
Material: Stahl
Ø 60 mm x 510 mm

Rotorträger

Branche: Aerospace
Material: Stahl
Ø 140 mm x 285 mm

Flansch

Branche: Maschinenbau
Material: Stahl
Ø 178 mm x 120 mm

Lagerflansch

Branche: Maschinenbau
Material: Stahl
Ø 129 mm x 136 mm

5. G420 – Automatisierungsmöglichkeiten

INDEX

iXcenter

Idee / Konzept

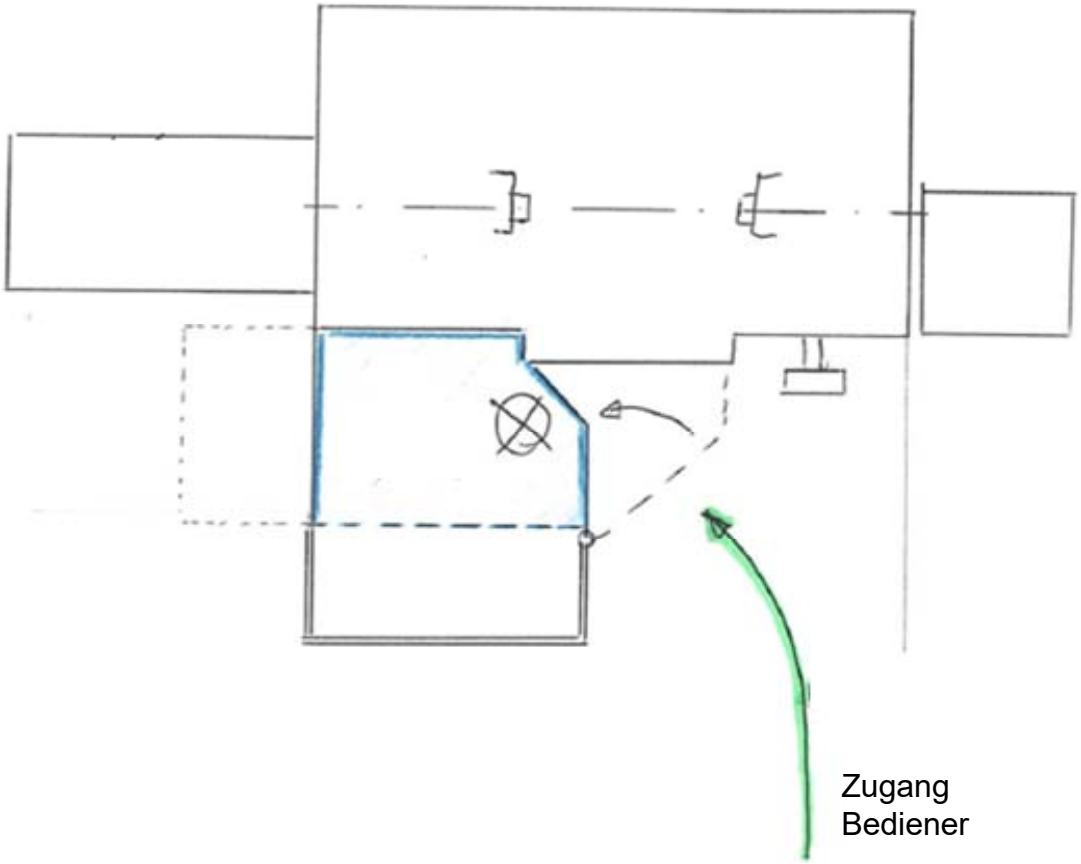

5. G420 – Automatisierungsmöglichkeiten

INDEX

iXcenter

Idee / Konzept

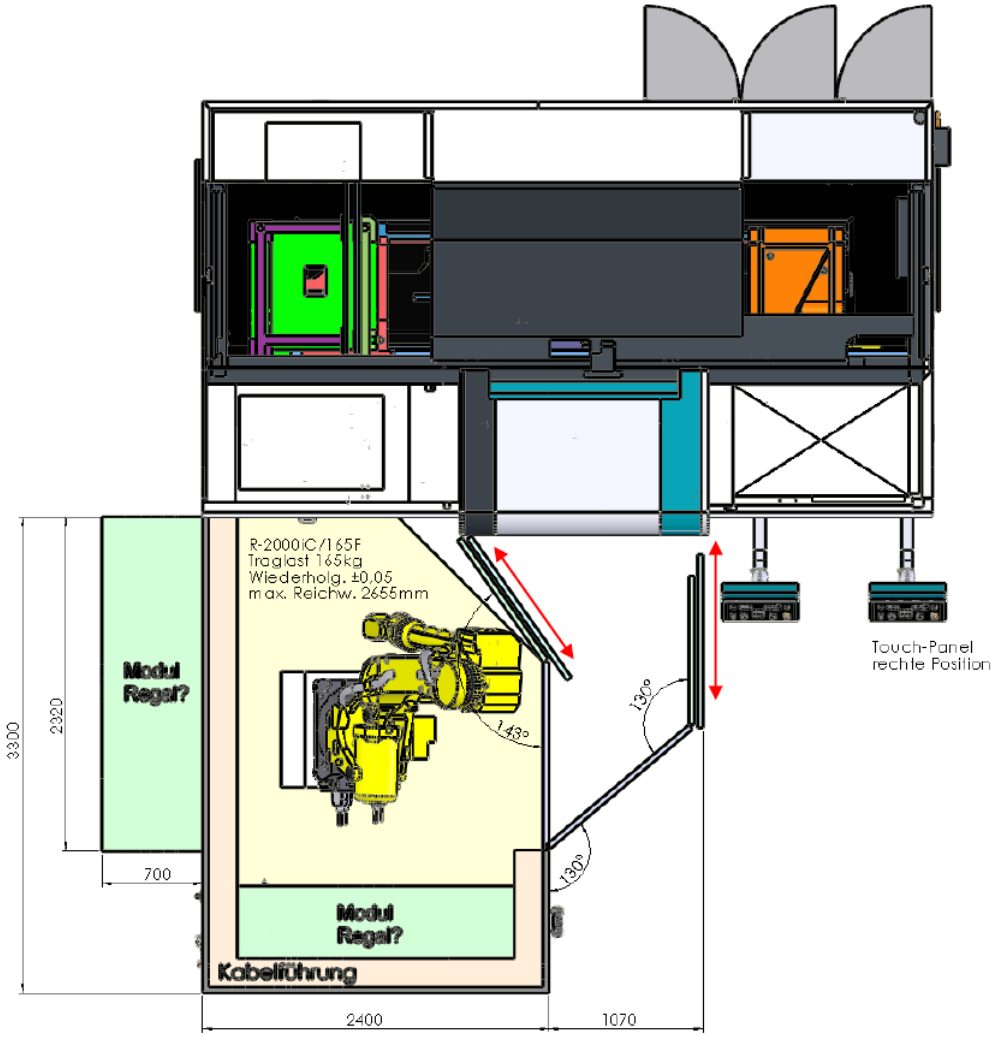

5. G420 – Automatisierungsmöglichkeiten

INDEX

iXcenter

Konzeptdarstellung Roboterkabine

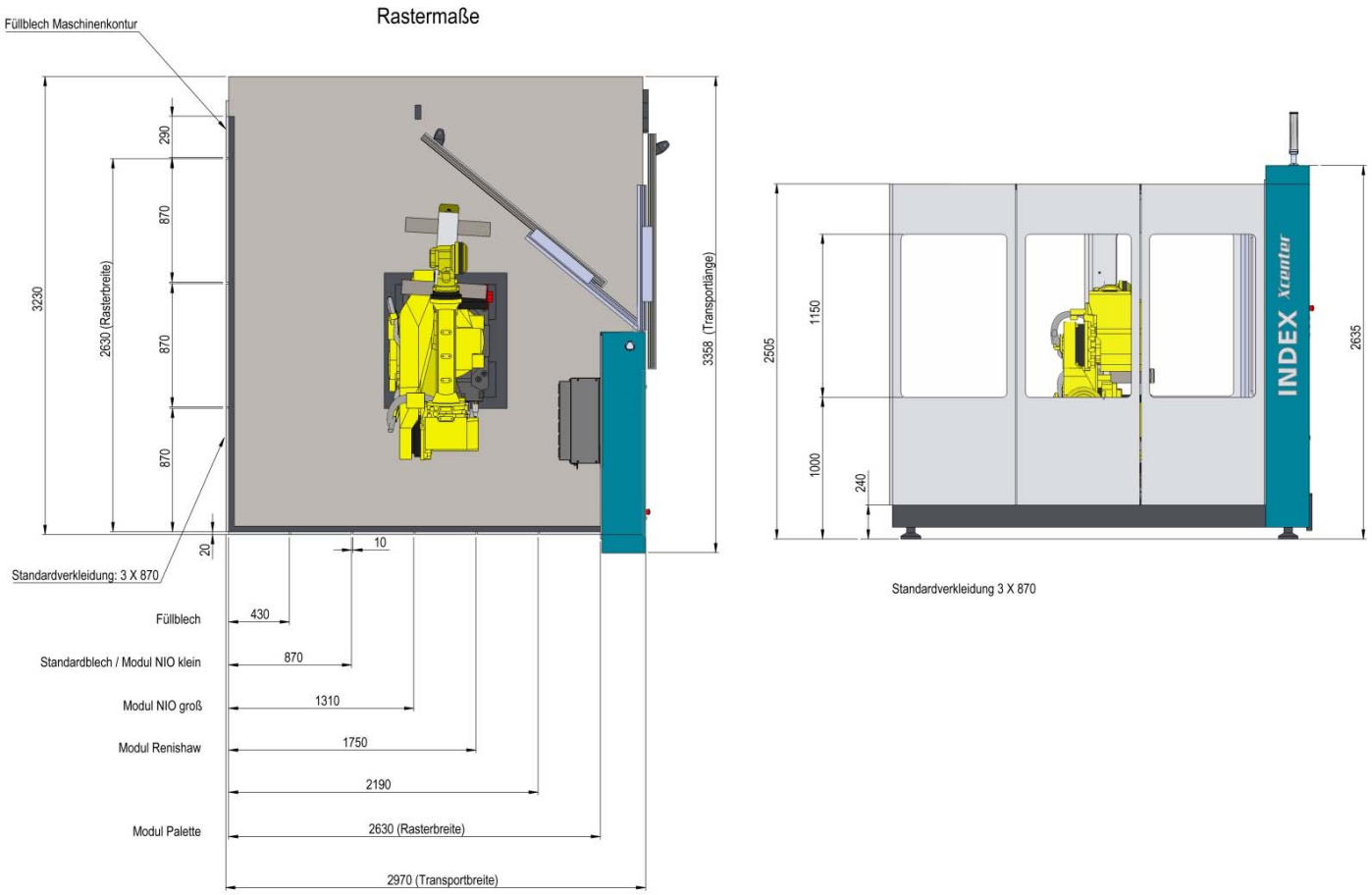

5. G420 – Automatisierungsmöglichkeiten

INDEX

iXcenter

5. G420 – Automatisierungsmöglichkeiten

INDEX

iXcenter

5. G420 – Automatisierungsmöglichkeiten

INDEX

iXcenter

5. G420 – Automatisierungsmöglichkeiten

INDEX

Modularer Aufbau

=> Kombination mit allen Ausbaustufen der Maschine möglich

- Integrierte Werkstückhandhabung
- Kurzstangenlader
- Anordnung Späneförderer rechts / links

=> Zugänglichkeit des Roboters zu den Spindeln, Werkzeugträgern und dem Werkzeugmagazin

=> Schutzzaunkonzept: Roboter kann während des Zugangs zur Maschine innerhalb der Zelle arbeiten

=> Verkettung mehrerer Anlagen auf Basis Standardzelle

- **Grundsatz:** jede Anlage bekommt einen eigenen Roboter
- Unabhängigkeit der Maschinen, sowohl bei den Werkstücken als auch bei den Stillstandszeiten
- Optimaler Zugang zu jeder Maschine / Bedienpult ohne Wechselwirkung zur Nachbarmaschine
- Erweiterungsmöglichkeiten durch standardisierten, modularen Aufbau der Maschine und Roboterzelle

  = maximale Flexibilität

5. G420 – Automatisierungsmöglichkeiten

INDEX

Systemübersicht Roboterkabine

Konzeptdarstellung

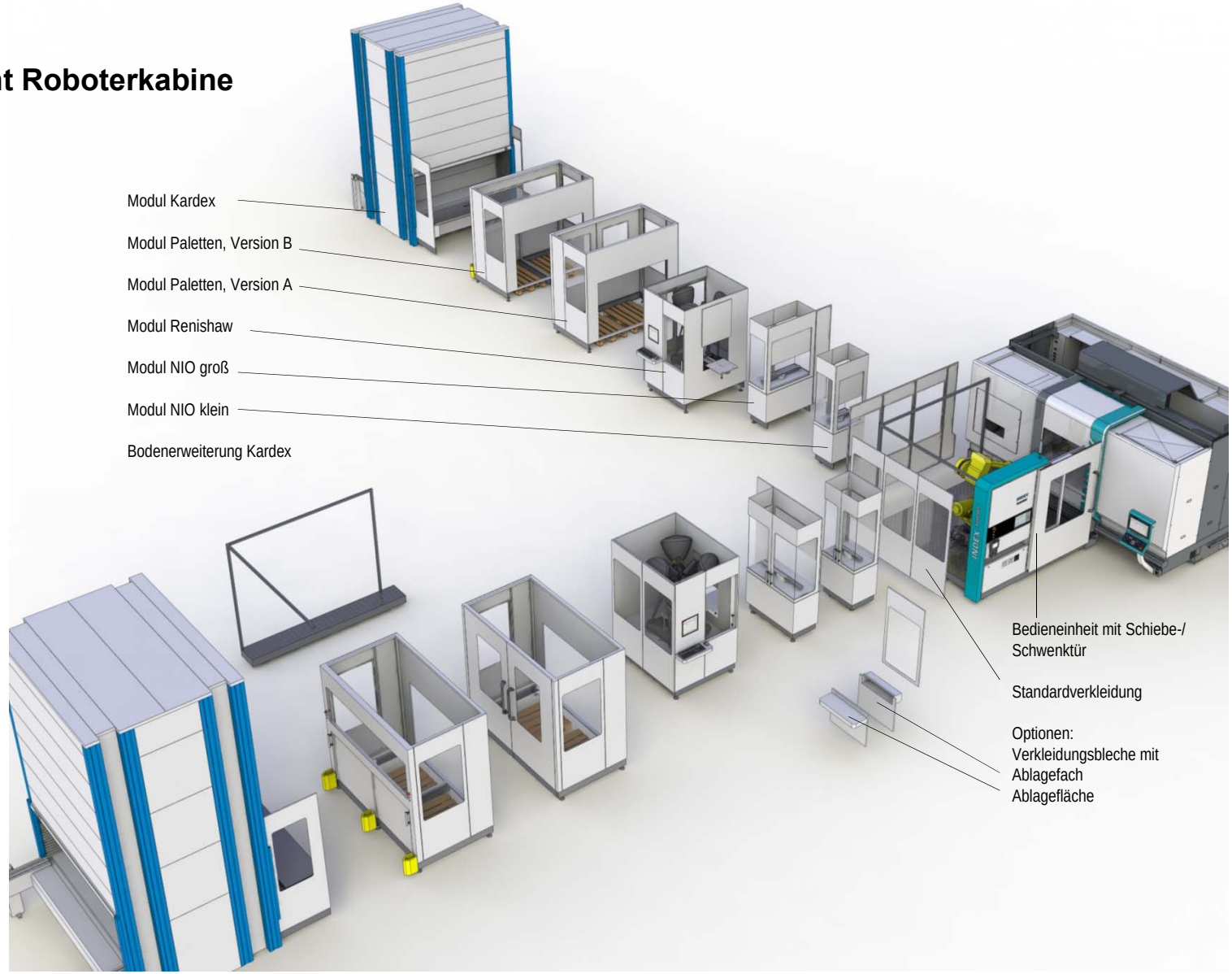

6. iXworld – Die Welt der digitalen Integration von INDEX

INDEX

Video

Die **iXworld** ist die Cloud-Plattform für alles rund um Ihre Maschinen.

Von der Beschaffung, über den Betrieb, bis hin zum Service.

6. iXworld

INDEX

iX4.0 – Apps für

Machine Management strukturiert Ihren Maschinenpark und vereinfacht die Instandhaltung.

Performance Management ermöglicht Ihnen die Produktion signifikant zu optimieren.

Condition Monitoring liefert dank permanenter Zustandsüberwachung umfangreiche Daten für Analysen und ermöglicht proaktive Instandhaltung.

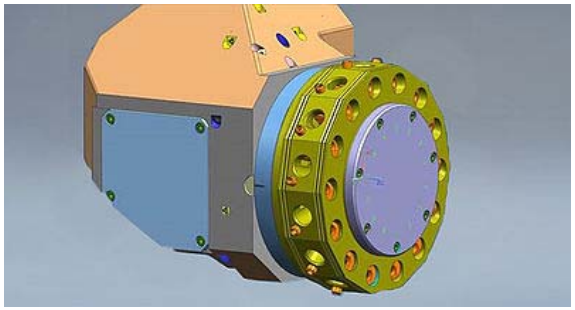

Das Serviceportal

Prozesse mit digitaler Unterstützung optimieren

i**Xservices** ist die INDEX Service-Plattform, die Ihnen im Störungsfall hilft Ihre Maschinen schneller produktiv zu schalten.

TicketManager – Störungen online melden und verfolgen. Ergänzende Informationen durch Anhängen von Bildern und Alarmmeldungen, sowie die Remoteunterstützung durch Video-übertragung und Teleservice beschleunigen die Diagnose und Behebung kleinerer Probleme.

Das Beschaffungsportal

Zubehör und Ersatzteile online bestellen.

iXshop ist die Beschaffungsplattform für zerspanende Betriebe – alles aus einer Hand.

Optimieren Sie Ihren Beschaffungsprozess durch den Onlineshop, der zu Ihrem Unternehmen passt – egal wie groß das Unternehmen ist und wie Sie organisiert sind.

6. iX4.0 – bestens gerüstet für die Digitalisierung Ihrer Produktion

INDEX

Konnektivität – die Verbindung des gesamten Maschinenparks in einer Cloud ist das Kernelement für Industrie 4.0-Lösungen. iX4.0 ist die INDEX IoT-Plattform, die es Ihnen ermöglicht alle Produktionsmaschinen in die digitale Welt einzubinden.

- ✓ Konnektivität für INDEX-/TRAUB-Maschinen und Maschinen anderer Hersteller
- ✓ Einhaltung von Standards wie OPC UA, umati und MQTT
- ✓ Verschlüsselte Datenübertragung mit mindestens 192 Bit Schlüssellänge entsprechend der Empfehlungen des Bundesamtes für Sicherheit in der Informationstechnik
- ✓ Datenspeicherung in der Cloud-Infrastruktur der SAP in Europa

6. iX4.0 – Apps, Machine Management

INDEX

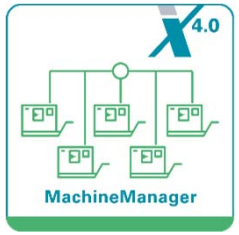

MachineManager

Alle relevanten Informationen auf einen Blick.

Individuelle Strukturierung Ihres Maschinenparks.

Maschinenstandort / Planbelegung / Auftragsinformation / Maschinenzustand / Produktivität / Crash / Wartung

OnlineDocument

Alle Dokumente überall verfügbar.

Möglichkeiten und Vorteile:

Neumaschinen mit Online-Dokumentation / Aufruf über QR-Code möglich / Schnittstelle für Dokumentenspeicherung

MaintenanceManager

Wartungs- und Pflegearbeiten einfach organisieren.

Möglichkeiten und Vorteile:

Wartungsvorschläge u. -anleitungen / Planung und Dokumentation / automatische Generierung von Aufgaben

SparepartFinder

Ersatzteile sicher identifizieren, online bestellen und Retouren vermeiden

Möglichkeiten und Vorteile:

Übersichtliche Darstellung der Ersatz- & Verschleißteile Ihrer Maschine / ET-Stückliste und 3D-Modelle zur Unterstützung der richtigen Teileauswahl / Warenkorbfunktion

Retourenabwicklung

Falsches Teil beschafft? => erleichterte Retourenabwicklung über iXshop.
Bestellung aufrufen, Retouren kennzeichnen, Transportbelege ausdrucken.

6. iX4.0 – Apps, Performance Management

INDEX

StatusMonitor

Systematische Problemanalyse. Visualisierung der Tagesproduktivität via Dashboard.

Möglichkeiten und Vorteile:

Maschinenstatus / Analyse Zustandsdaten / Planbelegungszeiten / BDE-Erfassung / Nutzungs- u. Produktivitätsauswertungen / Schnittstelle zu übergeordneten Planungssystemen

JobManager

Wissen was gelaufen ist.

Möglichkeiten und Vorteile:

Zeitliche Zuordnung von Produktionsaufträgen u. Performanceproblemen / frühzeitige Erkennung von Produktionsabweichungen bei der Fertigung größerer Lose

AlarmMessenger

Pushnachrichten per E-Mail oder SMS

Möglichkeiten und Vorteile:

Meldung von Materialproblemen u. Maschinenfehlern / Individuelle Einstellung der Parameter zu Benachrichtigung

6. iX4.0 – Apps, Performance Management

INDEX

AlarmReport

Alarme analysieren, Fehler erkennen und abstellen.

Verbesserte Analysemöglichkeiten durch Zuordnung gemeldeter Alarme zum Maschinenzustand.

Alarme stehen online im Browser zu Verfügung / Fehlerschwerpunkte durch gefilterte, strukturierte Alarmübersicht erkennen

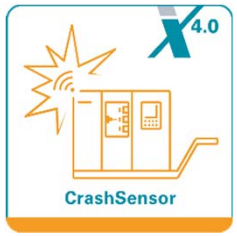

CrashSensor

Kollisionen erkennen und vermeiden.

Möglichkeiten und Vorteile:

INDEX-Maschinen: Meldung aller Crash-Situationen an der Frässpindel

TRAUB-Maschinen: Überwachung und Aufzeichnung von Ausnahmesituationen aller Achsen u. vermeiden von Crash-Situationen durch Schnellstopp und Zurückfahren der Achsen

6. iX4.0 – Apps, Condition Monitoring

INDEX

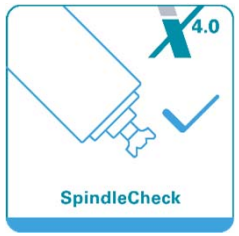

SpindleCheck

Analyse des Herzstücks Ihrer Maschine.

Permanente Zustandsüberwachung der Spindeln

Nutzungsbezogene Daten für Wartungs- u. Pflegearbeiten

Drehzahl- u. Auslastungs-Histogramm / Temperaturverlauf Spindelmotor / Anzahl Spannvorgänge

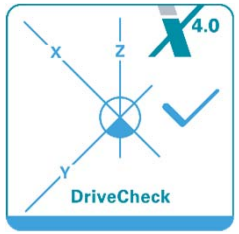

DriveCheck

Permanente Zustandsüberwachung der Achsen und Verfahrwege. Frühzeitige Fehlererkennung durch Überwachung von Schwellwerten u. sofortiger Alarmauslösung.

DriveCheck überwacht:

Verfahrwege und Verfahrzeiten der Achsen / Anzahl der Verfahrvorgänge, auch unterteilt nach Geschwindigkeiten

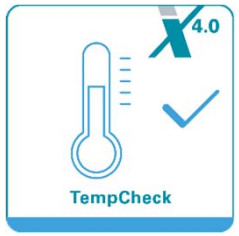

TempCheck

Temperaturverläufe Ihrer Maschine beobachten, unter kontrollierten Bedingungen gleichbleibende Qualität produzieren.

Rechtzeitige Erkennung von Temperaturschwankungen u. Vermeidung von Produktionsabweichungen.

Temperaturanzeigen von Hydrauliköl, Kühlschmierstoff, Kühlwasser, Maschinenumgebung u. Schaltschrank (maschinenabhängig) / sofortige Alarmauslösung beim Überschreiten der Schwellwerte

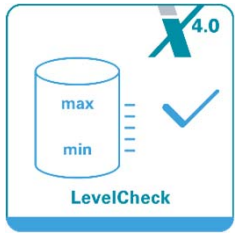

LevelCheck

Alle Maschinenfüllstände im Blick.

Ersparen von unnötigen Wegen, Leckagen erkennen u. beheben.

LevelCheck überwacht die Füllstände:

Hydrauliköl / Kühlschmierstoff

6. iX4.0 go

INDEX

Bringen Sie Ihre Produktionsprozesse auf die nächste Stufe

- ✓ Auslieferung Neumaschinen mit Anschluss an die Cloud
- ✓ 12 Monate kostenlose Nutzung
- ✓ Kostenlose Begleitung der Startphase durch INDEX
- ✓ MachineManager nach Beendigung der Startphase weiterhin kostenlos
- ✓ Günstige Nachrüstangebote für Bestandsmaschinen und Maschinen anderer Hersteller

6. iXservices – Prozesse mit digitaler Unterstützung optimieren

INDEX

Die INDEX Service-Plattform hilft Ihre Maschinen im Störungsfall schneller produktiv zu schalten.

- Nutzung moderner Technik für die Störungsbeseitigung
- Kommunikation einfach und effizient

6. iXservices – digitale Dienstleistungen

INDEX

TicketManager

Maschinenstillstände sind ärgerlich und sollten schnell behoben werden.

Der erste Schritt ist die Erfassung der Störmeldung im TicketManager.

Der TicketManager unterstützt Sie:

Direkte Übertragung der Meldung in das INDEX-Servicesystem / ergänzende Informationen anfügen (Fotos, Videos, etc.) / Überblick über den Status der Servicemeldung / Push-Meldung zur Technikereinplanung

iXlens

Videoübertragung zur Optimierung des Supports.

Reduzierung von Störungszeiten durch bessere Kommunikation.

Nutzung von Smartphone oder Tablet zur Videoübertragung / Anweisungen durch zielgerichtete Markierungen und Hinweise direkt im Video / Einblenden von Anleitungen u. Zeichnungen / einfache und schnelle Abwicklung durch PrePaid-Lösung.

6. iXshop – Das Beschaffungs-Portal

INDEX

Ihre Vorteile im iXshop

- Kostenloses Login mit Ihrer Kundennummer
- Rund um die Uhr geöffnet
- Einfacher Bestellprozess
- Optimale Produktsuche u. umfassende Produktinformation
- Alles aus einer Hand
- Integrierte Beschaffungsprozesse
- Klare Preistransparenz
- Einfache Retoure

iXshop – Das Beschaffungs-Portal

INDEX

Werkzeughalter

Zubehör

Ersatzteile

Software

Auszeichnung für Dreh-Fräszentrum G420

INDEX

Dreh-Fräszentrum INDEX G420

hat den Innovationsaward auf der Messe Global Industrie, Lyon im März 2019 erhalten.

Der Preis in der Kategorie *Performance Productivite* zeichnet die hohe Flexibilität und Produktivität der Maschine aus.

Medien

INDEX

Messen/Veranstaltungen

INDEX

SIANE Salon des Partenaires de l'Industrie du Grand Sud	**Siane** 22. Okt. - 24. Okt. 2019 Toulouse, Frankreich www.salonsiane.com
	INDEX Technologie Campus „Verzahnen: Flexibel und hochefffizient“ 05. November 2019 Esslingen am Neckar, Deutschland mav.industrie.de/index_technologiecampus/
	Dreh-Fräs-Tage 06. und 07. November 2019 Esslingen am Neckar, Deutschland www.index-werke.de/de/news-medien/sonderseiten/dreh-fraes-tage/

INDEX

Vielen Dank
für Ihre
Aufmerksamkeit!